NOODUITGANG.NL



SAFETY FOR DOORS

NOODUITGANG BEVEILIGING

2017/2018

De fabriek GfS is marktleider o.h.g.v. nooduitgang beveiliging. De fabriek is gevestigd in Hamburg en bestaat al ruim 40 jaar. Onze oplossingen worden momenteel gedistribueerd in ruim 20 landen. De voordelen van onze producten zijn duidelijk. Volgens de EN179, EN1125 en EN13637 moet iedereen in openbare gebouwen de nooduitgang gemakkelijk kunnen openen. Elk moment moet men kunnen vluchten zonder belemmeringen. Voor gebouwbeheerders is dit een groot beveiligingsprobleem. Onbevoegd kunnen mensen het gebouw verlaten of worden vluchtdeuren gebruikt voor diefstal, "shortcuts", roken, onbevoegd entree etc. De kosten van het misbruik staan vaak niet in verhouding met de aanschaf van onze vluchtweg oplossingen. GfS Veiligheidsproducten worden gebruikt door verschillende klantgroepen zoals detailhandel, ziekenhuizen, verzorgingscentra, theaters, musea, hotels, kinderdagverblijven etc. Elke oplossing en elke klant is verschillend. Daarom bieden we zowel "stand alone" oplossingen als compleet geïntegreerd met doormelding en centraal display. Al onze producten zijn gemakkelijk te installeren en te onderhouden. Kijkt u rustig in onze nieuwe catalogus "Safety for Doors" en kies de beste oplossing voor uw situatie. Heeft u vragen of specifieke benodigdheden, dan willen wij dit graag bespreken. Met veel belangstelling zien wij uw vragen tegemoet



Kijk eens mee

Eindelijk, de nieuwe GfS product filmpjes staan online. Krijg een snelle indruk betreffende onze mogelijkheden en functionaliteiten van GfS veiligheidsproducten. Dankzij moderne film- en animatietechniek is het nog makkelijker om het juiste systeem voor uw specifieke situatie te bepalen. Ga naar www.youtube.com/nooduitgangalarm en bekijk onze filmpjes

Wet- en regelgeving **Blz. 4**

GfS e-Bar® **Blz. 5**

GfS Door Terminal **Blz. 11**

GfS Exit Control 179/125 **Blz. 17**

Iedereen moet in de gelegenheid zijn een nooduitgang gemakkelijk en eenvoudig te openen. Elk moment moet in geval van nood naar buiten vluchten zonder belemmeringen mogelijk zijn. Gebouweigenaren of managers kiezen er vaak voor de nood- en vluchtdeuren te blokkeren zonder een verantwoordelijke veilige sluiting. Dit kan leiden tot zeer gevaarlijke situaties hetgeen geen uitzondering is en kan bij brand ernstige verwondingen veroorzaken. Nooduitgangen zijn er voor noodgevallen, en niet voor normaal gebruik. Bent u op zoek naar meer veiligheid en een zinvolle bescherming van eigendommen zonder levens in gevaar te brengen?

Nooduitgang.nl, Safety for Doors is al 10 jaar uw leverancier van GfS veiligheidsproducten in Nederland. Wij leveren voornamelijk producten ter beveiliging van nood- en vluchtdeuren. Uiteraard kunt u met uw overige gerelateerde vragen ook bij ons terecht. Ons leveringsgebied omvat de gehele Benelux.

Wij zijn zeer gemakkelijk te bereiken en zullen er alles aan doen om met u mee te denken om tot een passende oplossing te komen voor uw probleem. Middels consultatie, installatie en nazorg over onze producten beloven wij onze klanten vriendelijke en professionele service om te voldoen aan de individuele behoeften.

Met onze betrouwbare leverancier GfS-Hamburg bieden wij een zeer innovatief assortiment bewakingssystemen die worden verkocht in de Benelux onder de naam GfS Exit Control. Met name met dit systeem is GfS marktleider. Daarnaast bieden wij een uitgebreide reeks aanverwante producten. Niet alleen de techniek maar alle functionaliteiten maken onze producten universeel toepasbaar.

Dankzij onze solide samenwerking met de fabriek zijn wij niet gebonden aan onze standaard producten. Heeft u specifieke wensen binnen ons gebied van expertise, dan willen wij dit graag bespreken om te ontdekken hoe wij u het beste kunnen ondersteunen. Op basis van onze ervaring met veel verschillende klanten geloven wij dat het vormen van partnerschap zal bijdragen aan een succesvolle oplossing. Op deze manier kunnen wij een groot voordeel bieden voor uw organisatie.

GfS Day Alarm **Blz. 35**

GfS Dexcon **Blz. 39**

GfS Exit Cover **Blz. 45**

GfS Installatie toebehoren **Blz. 55**

Wet- en Regelgeving

1. Nood- en vluchtdeuren moeten tijdens openingstijden uit veiligheidsoverwegingen altijd vrij toegankelijk zijn.

2. Nood- en vluchtdeuren zijn beveiligingstechnisch een zwak punt in de gebouwschil. Winkeldiefstal, frisse lucht, de kortste weg naar buiten, mensen onder toezicht die verdwijnen of ongewenst bezoek zijn slechts enkele voorbeelden.

Verantwoordelijken	**Gebouwbeheerders/Brandweer**	**Verzekeraars**
Willen graag meer controle over het gebruik van vluchtdeuren	Eisen dat nooduitgangen van binnen altijd eenvoudig geopend kunnen worden zonder sleutel	Eisen dat het gebouw van buiten goed is afgesloten (soms ook van binnen)

Levens redden gaat voor het beschermen van eigendommen!!

NOODUITGANG VOLGENS NEN EN 179



Toepassing
- Kleine groep gebruikers
- Gebruikers zijn bekend met de omgeving
- Ontruimingsoefening is eenvoudig
- Geen openbaar publiek
- Panieksituaties zijn zeer ongebruikelijk

Verwijst naar nood- en vluchtdeuren waarmee de mensen in het gebouw bekend zijn. Bijv. kantoorgebouwen, fabrieken, residentiële gebouwen, verpleeghuizen etc..

NOODUITGANG VOLGENS NEN EN 1125

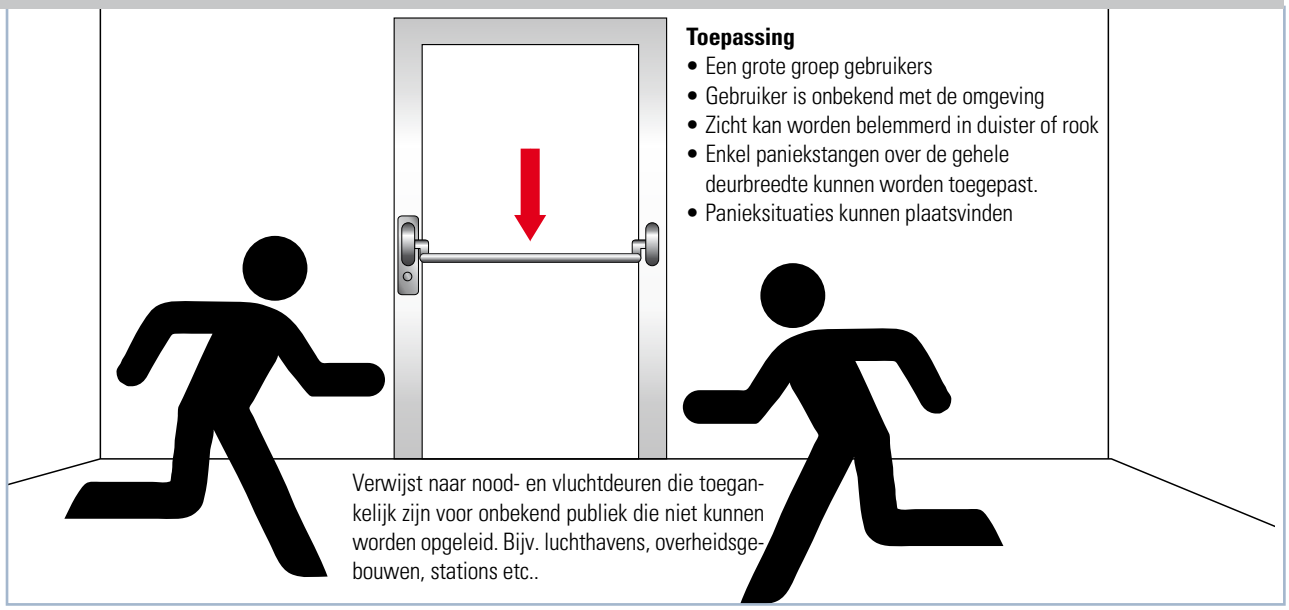

Toepassing
- Een grote groep gebruikers
- Gebruiker is onbekend met de omgeving
- Zicht kan worden belemmerd in duister of rook
- Enkel paniekstangen over de gehele deurbreedte kunnen worden toegepast.
- Panieksituaties kunnen plaatsvinden

Verwijst naar nood- en vluchtdeuren die toegankelijk zijn voor onbekend publiek die niet kunnen worden opgeleid. Bijv. luchthavens, overheidsgebouwen, stations etc..

Een nood- of vluchtdeur moet vrij toegankelijk zijn tijdens openingstijden, de deur is altijd te bedienen met slechts één handbeweging door iedereen in het gebouw. De openingskracht van het hang- en sluitwerk mag niet meer zijn dan 7 Kg.

GfS e-Bar®

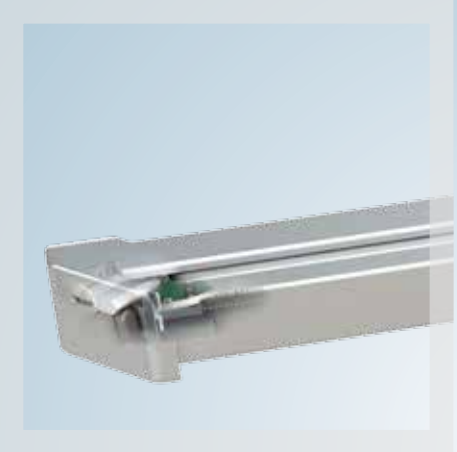





GfS e-Bar® functies 6

GfS e-Bar® assortiment 8

GfS e-Bar® accessoires 10

GfS e-Bar® – Functies

De innovatieve GFS e-Bar® is de oplossing bij uitstek waar ontwerpeisen een belangrijke rol spelen. Door de robuuste constructie uit hoogwaardig roestvrij staal is de GfS e-Bar® goed geschikt in openbare gebouwen. In de duwbalk die over de gehele breedte van de deur wordt gemonteerd is een contrôle en beveiligingsfunctie geïntegreerd. Gelijktijdig wordt er door de belettering en LED verlichting een visuele barrière aangebracht tegen het onbevoegd gebruik van nood- en vluchtdeuren. De belangrijkste voordelen bij de GfS e-Bar® zijn de mogelijkheid tot het integreren in een gebouwbeheerders systeem, het alles-in-één concept zoals batterij voeding of vaste voeding, alarmfunctie, batterij bewaking, automatische uitschakeling, vooralarm of 'deur blijft geopend' signaal. De GfS e-Bar® is in drie afmetingen leverbaar en vervolgens afzonderlijk te verkleinen waardoor deze op elke deur toepasbaar is in bestaande bouw of nieuwbouw. Als extra optie heeft de GfS e-Bar® een ingebouwde noodschakelaar voor elektrische aansturing/vrijgave van deurmagneten of deuropeners. Houd er rekening mee dat de GfS e-Bar® wordt gebruikt in combinatie met gecertificeerde paniekslоten en sluitplaten. We leveren deze onderdelen graag als een compleet pakket om hiermee een gecertificeerde oplossing te garanderen.



BEVEILIGDE MODUS

In de beveiligde modus beveiligt de GfS e-Bar® enkel- en tweezijdig openende deuren tegen onbevoegd gebruik. De door LED verlichte tekst 'Nooduitgang alarm beveiligd' waarschuwt de gebruiker voor de alarmbewaking. Met batterij voeding bevat de GfS e-Bar® een energiebesparende modus zonder continue achtergrondverlichting.



VOORALARM

Bij een lichte druk op de GfS e-Bar® wordt optisch een rode LED verlichting en akoestisch een vooralarm (95 db/1m) geactiveerd. Zodra de GfS e-Bar® wordt losgelaten stopt het vooralarm. De deur blijft gesloten.



IN GEVAL VAN NOOD

Bij compleet door drukken van de GfS e-Bar® is het passeren van de nooduitgang met één handeling mogelijk. Hiermee wordt optisch (knipperend groen LED) en akoestisch het hoofdalarm (95 dB/1m) geactiveerd, wat enkel door een bevoegd persoon met de systeemsleutel gedeactiveerd kan worden. Een automatische uitschakeling na 3 minuten kan worden ingesteld.



BEVOEGD GEBRUIK

Bevoegde personen gebruiken de systeemsleutel van de GfS e-Bar®, zonder het alarm te activeren. Als alternatief kunt u ook de sleutel van het deurslot gebruiken. Om te voorkomen dat de deur per ongeluk geopend blijft, klinkt na 10 seconden het vooralarm, als de deur na gebruik niet goed wordt gesloten. (optioneel in combinatie met reed deur contacten).



VRIJE DOORGANG

Door middel van het geïntegreerde slot in de GfS e-Bar® is vrije doorgang door uitschakeling mogelijk. De deur kan nu zonder alarm gebruikt worden. Tijdens deze opening zal het zichtvenster groen knipperen.

GfS e-Bar® met draadloze doormelding

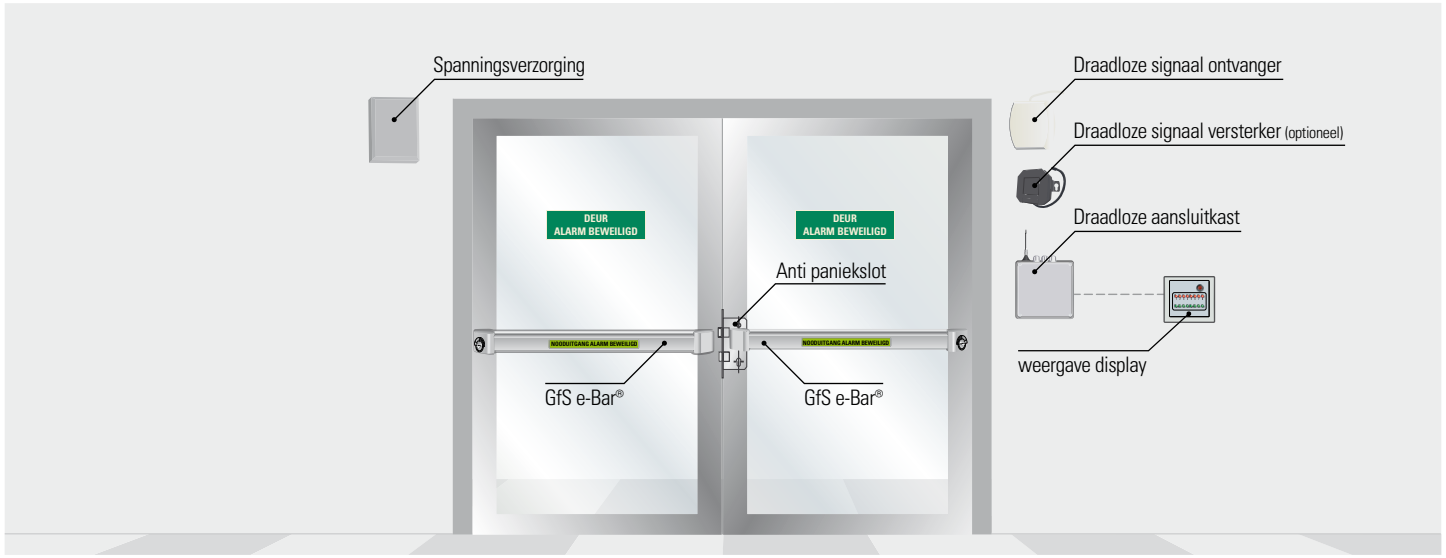

GfS e-Bar® met BUS aansluiting

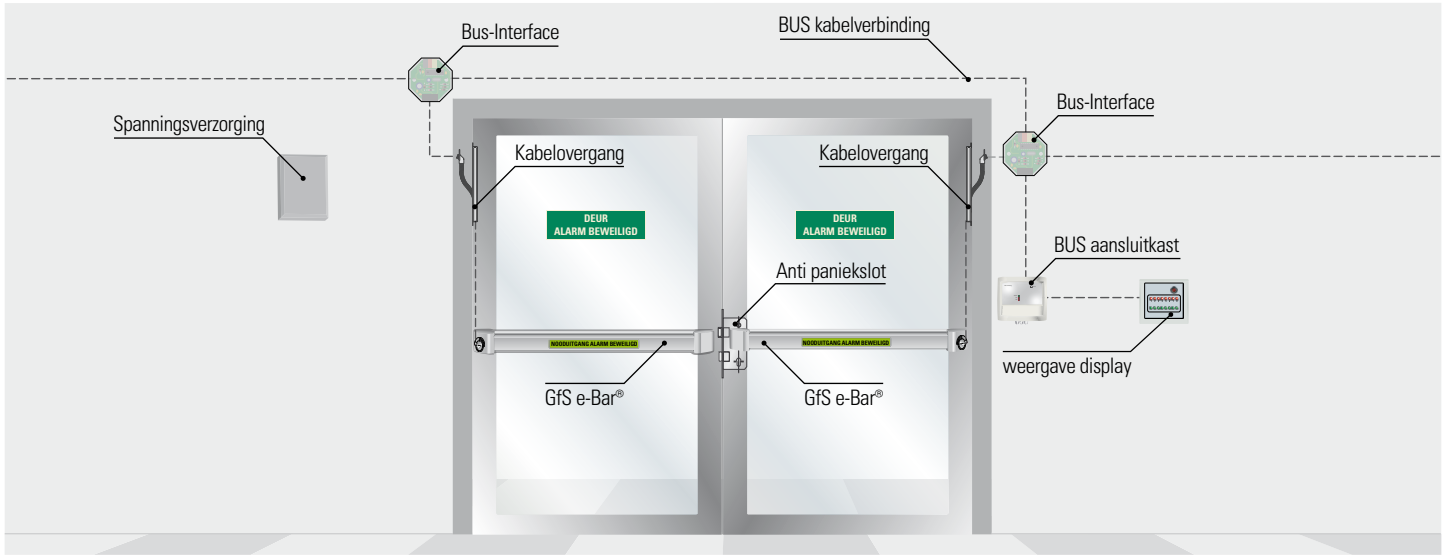

GfS e-Bar® met bekabeling en doormelding

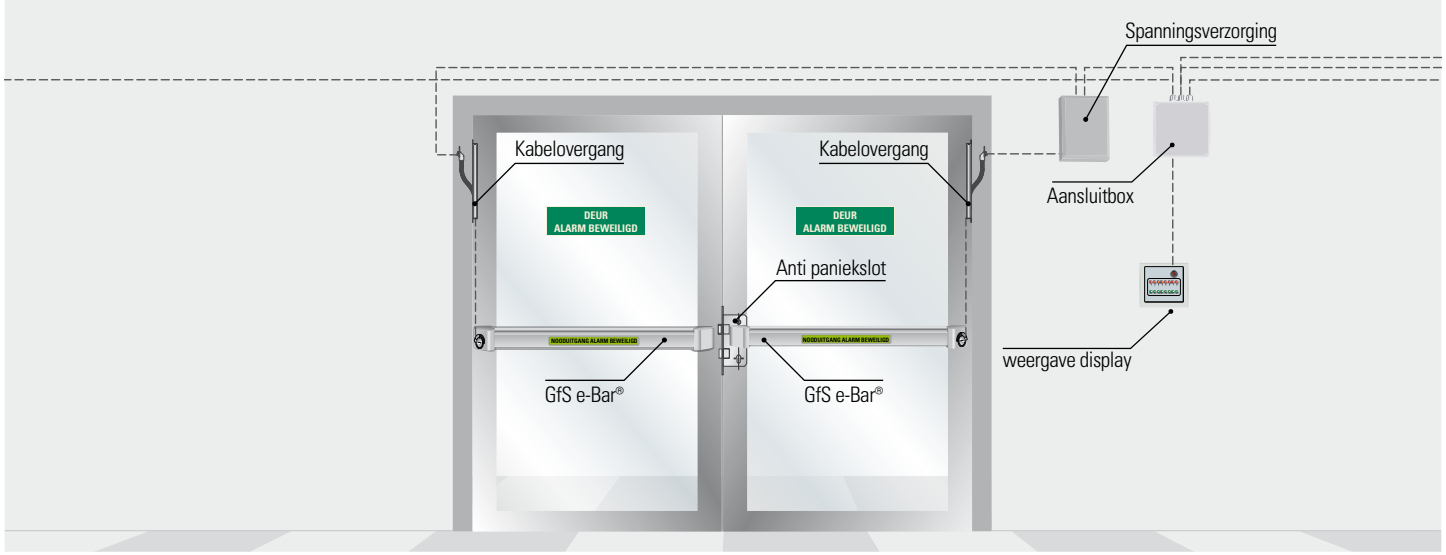

GfS e-Bar® – Assortiment





GfS e-Bar® mechanisch

Dit basismodel is een zuivere duwbalk zonder extra contacten of elektrische functies. Deze wordt geleverd inclusief bedieningspictogram voor de deur. De GfS e-Bar® mechanisch is beschikbaar in drie verschillende lengtes en kan individueel worden verkort om aan een specifieke deurbreedte te voldoen.

Lengte in mm	Te verkleinen in mm	Art.-Nr.
970	180	700 700
1130	160	700 703
1290	160	700 705

GfS e-Bar® mechanisch met potentiaal vrije contacten

Dit model is een paniek duwbalk met extra potentiaal vrij wisselcontact om de deurstand op afstand te kunnen uitlezen. Deze wordt geleverd inclusief bedieningspictogram voor de deur.
Tijdens gebruik van de vluchtdeur klinkt er een akoestisch alarm dat stopt zodra de deur wordt gesloten.
De paniek duwbalk is beschikbaar in drie lengtes en vervolgens afzonderlijk te verkleinen.

Lengte in mm	Te verkleinen in mm	Art.-Nr.
970	180	700 710
1130	160	700 713
1290	160	700 715



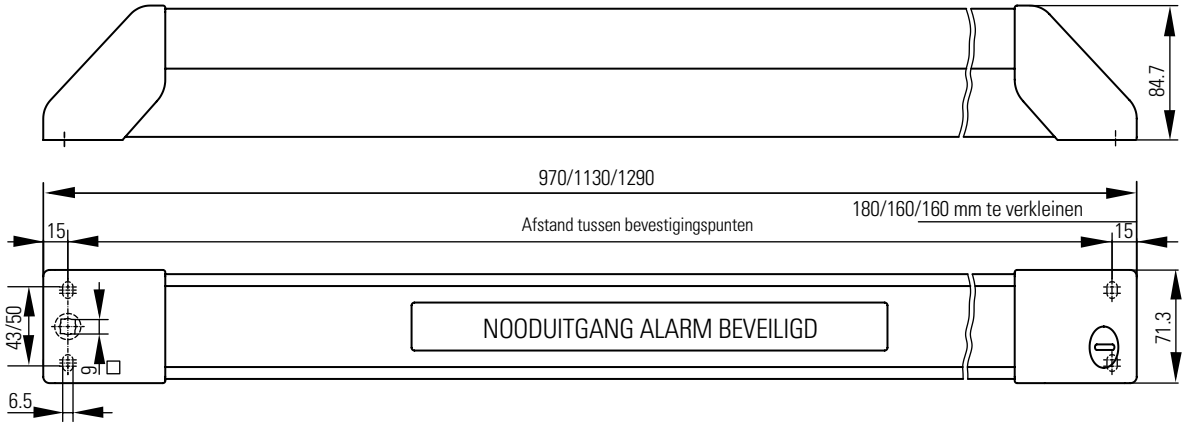

GfS e-Bar® mechatronisch met batterij of vaste voeding

Dit model werkt met een 9 V blokbatterij inclusief batterij bewaking of met vaste voeding van 10–30 V DC op netstroom. De batterij bewaking controleert de spanning elke 10 uur. Als de spanning daalt tot onder 7 Volt wordt om de 60 seconden een akoestisch alarm uitgezonden wat aangeeft dat de batterij moet worden gewisseld. Wanneer de GfS e-Bar® werkt met de batterij zal de energiebesparende modus actief zijn wat in feite betekent dat de groene LED's van het display zijn uitgeschakeld. Wanneer de duwbalk op vaste voeding is aangesloten zal de energiebesparende stand automatisch worden uitgeschakeld. Het display schijnt permanent groen. Het geeft aan dat de paniekontgrendeling beveiligd is en dat de alarmfunctie actief is. In noodsituaties met rookontwikkeling zal de deur gemakkelijk worden herkend als vluchtdeur.

Lengte in mm	Te verkleinen in mm	Art.-Nr.
970	180	700 730
1130	160	700 733
1290	160	700 735

GfS e-Bar® mechatronisch met vaste voeding en noodschakelaar

Dit model werkt met vaste voeding op 10–30 V DC. Wanneer u deze paniekontgrendeling aansluit op een deurterminal zal deze ook de stroom leveren. De geïntegreerde noodschakelaar met twee openingscontacten kan worden verbonden met de deurterminal, of centrale weergave. Het wordt aanbevolen deur reed-contacten te installeren. Wanneer de deur geopend blijft of wanneer iemand de deur van buiten heeft geopend zal er een akoestisch alarm worden geactiveerd.

Lengte in mm	Te verkleinen in mm	Art.-Nr.
970	180	700 740
1130	160	700 743
1290	160	700 745

GfS e-Bar® – Accessories

Afdekplaten	Art.-Nr.
Afdekplaten voor schroeven bij montage op houten deuren, incl. 4 schroeven 	770 713

Gereedschap om de GfS e-Bar® te verkleinen	Art.-Nr.
Om de GfS e-Bar® gemakkelijk op maat te maken 	770 712
Meerprijs, op maat maken GfS e-Bar® af fabriek	770 714

Slot onderplaat	Art.-Nr.
270 x 24 x 3 mm 	770 729

Vaste voedingsverzorging	Art.-Nr.
 • Inbouw model • 230 V AC/12 V DC • 0,5 A	700 006

Reed contact	Art.-Nr.
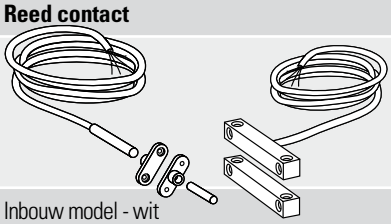 • Status deurstand open, dicht of slecht gesloten • Anti sabotage kabel • Incl. 2 m kabel	
Inbouw model - wit	930 110
Opbouw model - wit	930 210

GfS aansluitkast, vaste voedingsverzorging	Art.-Nr.
 230 V AC/12 V DC/1A	901 366

Aansluitkabel	Art.-Nr.
 • 10 m • 12 kabels, 12 x 0, 14 LIYY • met speciale stekker verbinding	770 719

Antipaniekslot – Wisselfunctie E, met vaste knop/kruk

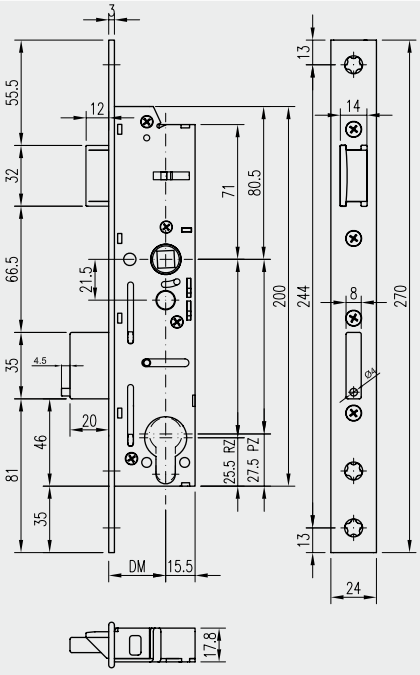

- Slotkast 24 x 270 x 3 mm
- rechthoekig
- 9 mm krukgat,
- steekmaat 92 mm
- links/rechts toepasbaar

volgens EN 1634-1 GECERTIFICEERD volgens EN 1125

De GfS e-Bar® is gecertificeerd met steeds meer fabrikanten van hang- en sluitwerk, vraag vrijblijvend naar de meest recente certificaten.

Doornmaat	Achter doornmaat	Art.-Nr.
30 mm	15,5 mm	183 200
35 mm		183 201
40 mm		183 202
50 mm		183 203
60 mm		183 204

Wij hebben diverse sloten beschikbaar in diverse afmetingen, meerpuntssluitingen, mechanische anti-paniecksloten, zelfsluitende antipaniecksloten etc.. Vraag naar de mogelijkheden.

GfS Door Terminal







GfS Door Terminal omschrijving 10

GfS Door Terminal producten 14

Elektronische deurmagneet 16

Elektronische vergrendeling bij nooduitgangen

Elektronische nooduitgang beveiliging werkt op ruststroom principe. De beveiligingscomponenten zijn kleefmagneet of elektrisch openingselement en controle box (bijv. GfS Door Terminal of GfS FWS 02), een vrijgave element (bijv. GfS e-Bar, GfS Door Terminal of noodschakelaar) en volgens de EN13637 een bedieningselement (deurkruk, paniekstang etc.). Tijdens bediening van het vrijgave element wordt de stroom naar de vergrendeling onderbroken en verbreekt de vergrendeling. In bepaalde situaties wordt vrijgave via centrale aansturing geïmplementeerd. De GfS Door Terminal (met geïntegreerde controle box, alarm, flitslicht en noodschakelaar) zal vlakbij of zelfs op de deur worden gemonteerd. De maximale hoogte zal niet hoger zijn dan 1200mm. De geadviseerde hoogte is 850mm, zodat kinderen en rolstoel gebruikers ook de noodschakelaar kunnen bedienen. De kleefmagneet zal op of in de deurstijl worden gemonteerd, de tegenplaat wordt aan de deur bevestigd. De magneten dienen tenminste op 2m. hoogte gemonteerd te worden. Kleefmagneten zijn zeer eenvoudig te installeren zowel in nieuwbouw als bestaande bouw (opbouw montage). Het is niet nodig om de huidige deur aan te passen. Dit is echter niet van toepassing op branddeuren in het bereik van rookcompartimentering. Volgens het Duitse bouwbesluit kan dit enkel met goedkeuring van de deur fabrikant op branddeuren achteraf worden geïnstalleerd. In dit geval is een deurdranger met geïntegreerd vergrendelingselement een goede oplossing.



BEVEILIGDE MODUS

De nooduitgang is elektrisch gesloten, de rood verlichte noodschakelaar ter vrijgave is alarm beveiligd.



IN GEVAL VAN NOOD

In geval van nood wordt de rode paniekknop met achtergrond verlichting ingedrukt. De LED's knipperen groen en de elektronische vergrendeling is stroomloos. De nooduitgang kan worden gebruikt. Gelijktijdig klinkt er een optisch en akoestisch alarm (105 dB/1 m). Middels de systeemsleutel kan het systeem gereset worden.



BEVOEGD GEBRUIK

Middels een sleutelschakeling kan het systeem éénmalig gedeactiveerd worden. De LED's schijnen voortdurend groen. Bij het sluiten van de vluchtdeur is deze direct weer beveiligd.



VRIJE DOORGANG

Met de geïntegreerde sleutelschakelaar kan het systeem ook in permanente opening worden gezet. De deur kan vrij worden gebruikt. Opnieuw activeren doet u wederom met een sleutelschakeling.

Elektronische vergrendeling aansluitschema

Elektronische deurbewaking van GfS kan op drie manieren worden aangesloten, zodat de gewenste functionaliteiten altijd gerealiseerd kunnen worden. De financieel gunstigste oplossing is met losse componenten. Elektronische vergrendeling omvat tenminste een elektrische bewaking, elektrische controle box FWS-02 en een noodschakelaar. Alle overige componenten kunnen vrij worden gecombineerd. Een betere oplossing is het installeren van een GfS Door Terminal, waarbij meerdere componenten in een elegante edelstaal behuizing zijn geïntegreerd. Toebehoren zijn enkel de voeding, de elektrische vergrendeling en eventueel een deur reedcontact. De GfS e-Bar® met geïntegreerde noodschakelaar wordt vooral toegepast op alle deuren die alleen met een kleefmagneet worden vergrendeld. De noodschakelaar werkt op ruststroom principe tot 3A en deze is met dubbel openingscontact uitgerust



Elektrische vergrendeling met GfS Noodschakerlaar	
GfS Noodschakelaar	771 443
Extra openingscontact	771 425
Elektrische controle box FWS-02	771 544
Sirene/flitslicht combinatie	771 527
Sleutelschakelaar- opbouw	771 416
Euro PH cilinder (PHZ 30/10)	901 375
Deur reed-contact (opbouw)	930 210
Vergrendeling toebehoren • Kleefmagneet • Ontgrendelingselement (Deuropener) • (Beveiliging) deurdranger	
Voor toegang tegen de vluchtrichting is een externe sleutelschakelaar benodigd	



Elektrische vergrendeling met de GfS Door Terminal	
GfS Door Terminal	790 000
Voedingselement 24 V	901 363
Deur reed-contact (opbouw)	930 210
Vergrendeling toebehoren • Kleefmagneet • Ontgrendelingselement (Deuropener) • (Beveiliging) deurdranger	
Voor toegang tegen de vluchtrichting is een externe sleutelschakelaar benodigd	



Elektrische vergrendeling met de GfS e-Bar®	
GfS e-Bar® met geïntegreerde noodschakelaar	700 74x
Elektrische controle box FWS-02	771 544
Deur reed-contact (opbouw)	930 210
Vergrendeling toebehoren • Kleefmagneet • Ontgrendelingselement (Deuropener) • (Beveiliging) deurdranger	
Voor toegang tegen de vluchtrichting is een externe sleutelschakelaar benodigd	

GfS Door Terminal

GfS Door Terminal	Art.-Nr.
	• Geïntegreerde alarm functie 100 dB/1 m. • Geïntegreerd flitslicht • Rode LED verlichte noodschakelaar volgens EN 60947-5-1 • Inclusief beschermkap over de noodschakelaar (klik vast) • Integratie binnen bestaand sleutelplan mogelijk • Doormelding naar centrale controle post mogelijk • Robuuste RVS behuizing • Geïntegreerde printplaat • Spanningsverzorging: 24 V DC ±10% • Stroomafname: Max. 1 A
Robuust en elegant RVS	790 000

Vluchtdeur opener (anti-paniek)	Art.-Nr.
	• Inbouw elektrisch sluit element • Geïntegreerde deurstatus signalering • Getest deurbelasting tot 5,5 Newton • Houdkracht tot 7,5 Newton
Met gehoekte sluitplaat	
30 x 48 x 220 x 3 mm	
DIN Links	331 007
DIN Rechts	331 008
Met vlakke sluitplaat	
25 x 200 x 3 mm	
DIN Links	331 001
DIN Rechts	331 000
Motorische schoot	
Verstelbare schoot. Gemonteerd in het deurblad. Tegenplaat 24 x 110 mm	807 000

Handmelder, incl. noodknop, extra beschermkap en verlichting		Art.-Nr.
	Goedgekeurd volgens de EN 60947-5-1	771 443
	Extra contact NO (open)	771 425
	Extra contact NC (closed)	771 426
Separaat: kunststof beschermkap bij handmelder		771 515
Separaat: verlichting bij handmelder		771 428

Handmelder – Noodschakelaar deurbediening		Art.-Nr.
	Vrij toegankelijk incl. pictogram (Art. Nr. 921 390) geen certificaat	
	Opbouw model	771 413
	Inbouw model	771 414
Separaat: breekglaasjes voor handmelder		
Bij handmelder zonder MPA goedkeuring (bovenstaand)		771 415

GfS e-Bar® met geïntegreerd alarm en noodschakelaar ter vrijgave van elektronische componenten	Art.-Nr.
• Voeding middels 10-30V DC. Wanneer de GfS e-Bar® wordt gecombineerd met elektromagneet komt de voeding via de aansluitkast. • De geïntegreerde noodschakelaar met 2 openingscontacten kan worden aangesloten op de aansluitkast of centraal display. • Wanneer de deur geopend blijft of iemand komt van buiten naar binnen kan een extra deur reed-contact worden toegepast voor deurstand signalering.	
	
GfS e-Bar® Lengte 970 mm, te verkleinen per 180 mm	700 740
GfS e-Bar® Lengte 1130 mm, te verkleinen per 180 mm	700 743
GfS e-Bar® Lengte 1290 mm, te verkleinen per 180 mm	700 745

FWS-02 Besturing en aansluiting met electromagneet		Art.-Nr.
	• Kunststof opbouw behuizing • Stroomgebruik 24 V/DC ±10% Hz • Stroomverbuik 70mA • IP 20 • Contacten voor centraal display, extra sleutelschakelaar, vluchtweg componenten (enkele doorgang, permanente vrijgave), sirene en elektromagneet • Afmetingen (LxBxH) 188x110x70mm • RS-485 BUS interface • Uitgesteld openen mogelijk (instelbaar) • Meer functies middels DIP schakelaar (bijv. stil alarm, deur blijft geopend, slecht gesloten wel/geen alarm) • Tweede openingscontact voor handmelder/noodschakelaar • Mogelijkheid tot onderbreking handmelder • Deur sluis functie instelbaar	771 544

Stroomvoeding		Art.-Nr.
230 V AC/12 V DC/1A		901 363
Stroomvoeding voor integratie binnen netwerk 230 V AC/24 V DC/1A		790 006

Externe sleutelschakelaar		Art.-Nr.
	• Schakelaar om eenvoudig functies te wijzigen • Inbouw model • Aluminium behuizing • IP 54 • 230 V/16 A	
Met 1 openingscontact		771 480
Met 2 openingscontacten		771 481
Opbouw behuizing		
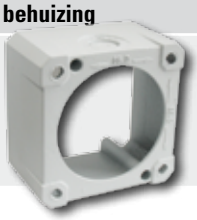	• Universele behuizing voor sleutelschakelaar • Met uitsparing voor kabel • Aluminium grijs gelakt	771 482

Deurmagneet

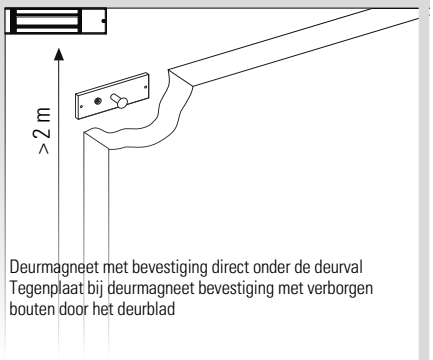

- Deurmagneet met bevestiging direct onder de deurval
- Tegenplaat bij deurmagneet bevestiging met verborgen bouten door het deurblad

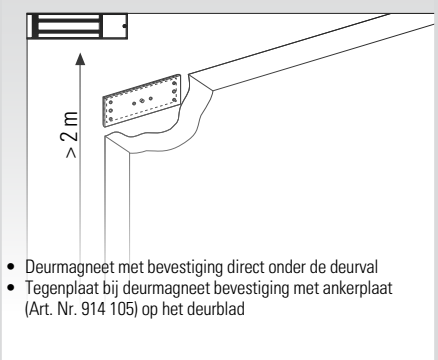

- Deurmagneet met bevestiging direct onder de deurval
- Tegenplaat bij deurmagneet bevestiging met ankerplaat (Art. Nr. 914 105) op het deurblad

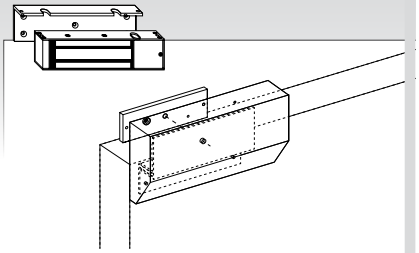

- Magneet met L-bevestigingsplaat (Art. Nr. 914 104) op het deurblad
- Tegenplaat met verstelbare Z-bevestigingsplaat 30 mm (Art. Nr. 828 600) bevestiging op het deurblad

Gecertificeerde elektromagneet FWS HM		
	• Standaard uitvoering incl. montageplaat, verborgen terminal en ankerplaat voor installatie van de elektromagneet onder het deurkozijn • Geïntegreerde sensor voor deurstand signalering • Standaard kleur in natuurlijk geanodiseerd zilver • Stroomafname 330mA • Houdkracht circa 400 kg • Voedingsverzorging 24V DC (converteren naar 12V) • Goedgekeurd volgens het MPA (12001236-02) • Afmetingen: (L x B x H) 266 x 40 x 73	901 410

Montagehulpstuk	**Art.-Nr.**
	• Montage ankerplaat ter bevestiging van de elektromagneet. • Bevordert de bevestiging van elektromagneten bij aluminium en glasdeuren.
	914 105

L- Bevestigingsplaat	**Art.-Nr.**
	Normale bevestigingsplaat voor montage op de bovenste rand van de deurvleugel.
	914 104

Z- Bevestigingsplaat	**Art.-Nr.**
	Ter bevestiging bij inbouw deuren 30mm verstelbaar inclusief L- bevestigingsplaat.
	828 600

Afdekkap bij Z- Bevestigingsplaat		**Art.-Nr.**
Vlakke aluminiumplaat met bevestigingshaken aan de binnenkant incl. poedercoating		
	Chocolade bruin	RAL 8017	828 601
	Grijs bruin	RAL 8019	828 602
	Wit	RAL 9010	828 603
	Willekeurige RAL	Graag uw RAL kleur aangeven bij bestelling	828 604

GfS Exit Control 179/1125







GfS Exit Control functies 18

GfS Exit Control afmetingen 19

GfS Exit Control variaties 20

GfS Exit Control bestelmatrix 21

GfS Exit Control montage hulpstukken 22

GfS Exit Control signaal doormelding. 24

GfS Exit Control toebehoren 25

GfS Exit Control accessoires 26

GfS Exit Control 1125 bij paniekstangen 28

GfS Exit Control aansluitschema's 30

GfS Dubbel Deurkruk Oplossing 33

GfS Enkel Deurkruk Oplossing 34

GfS Exit Control 179/1125 – Functies

De GfS Exit Control 179/1125 wordt rechtstreeks onder de deurkruk of paniekstang bevestigd; zo is de deur rechtstreeks beveiligd. Echter in geval van nood is de deur te openen met slechts één handbeweging zoals de Europese Normering voorschrijft. Tijdens de eerste aanraking met de deurkruk, zal het vooralarm geactiveerd worden, bij geheel door drukken zal de GfS Exit Control 179/1125 in een verticale beweging naar beneden schuiven en zal er een continu akoestisch alarm klinken, wat wijst op onbevoegd gebruik. Om de deur weer in zijn beschermende functie te plaatsen, is de GfS Exit Control eenvoudig te resetten met de systeemsleutel. Tevens is op deze manier de GfS Exit Control in een dagstand te plaatsen waardoor de deur normaal gebruikt kan worden. Bevoegde personen kunnen gebruik maken van de deursleutel zonder dat er een alarm zal klinken.

Deur vergrendeling



De visuele barrière is effectief. In geval van nood kan de deur met één handeling worden geopend.

In geval van nood



Bij het doordrukken van de deurkruk verschuift de GfS Exit Control 179 automatisch verticaal naar beneden en maakt gebruik van de nooddeur met slechts één eenvoudige handeling mogelijk. Gelijktijdig klinkt een continu alarm (90dB/1m), dat mogelijk duidt op misbruik. Slechts een geautoriseerd persoon kan het systeem met de sleutel weer in de oorspronkelijke stand brengen.

Bevoegd gebruik



Bevoegde personen gebruiken niet de deurkruk, maar kunnen met de sleutel het slot bedienen en de deur openen, passeren en sluiten, zonder het alarm te activeren.

Vrijgave



Met de systeemsleutel is de GfS Exit Control 179 geheel naar beneden te plaatsen en in een vaste positie te zetten. Er klinkt geen alarm en vrije doorgang is mogelijk. Eventueel kan er deurstand signalering op afstand worden geinstalleerd.

Vooralarm



Zodra de deurkruk het vooralarm raakt, geeft de GfS Exit Control 179 een akoestisch waarneembaar alarm. Nu wordt het de gebruiker duidelijk dat deze deur enkel in geval van nood geopend mag worden. Met het loslaten van de deurkruk stopt het alarm ook onmiddellijk. Drukt de gebruiker echter de deurkruk verder door, dan treedt het continu alarm in werking en geeft de GfS Exit Control 179 de deur vrij.

Draadloze Doormelding



De basis functies van deze GfS Exit Control 179 zijn hetzelfde, zoals reeds omschreven. Wanneer deurstand signalering of toestand weergave gewenst is kan doormelding worden ingezet. Een (draadloos) signaal kan verzonden worden naar bijv. de portier, centrale meldkamer, controle post of huismeester.

Alle GfS Exit Control systemen worden standaard geleverd inclusief Europrofiel halfcilinder (< 30 mm). Het uitwisselen van deze profielcilinder is zeer eenvoudig zodat de GfS veiligheidsproducten probleemloos aansluiten in uw bestaande sluitplan. Gebruikt u een grotere cilinder, laat het ons dan vooraf weten zodat wij de GfS Exit Control 179 kunnen aanpassen.

5 JAAR FABRIEKSGARANTIE

GfS Exit Control – Afmetingen

GfS Exit Control 179

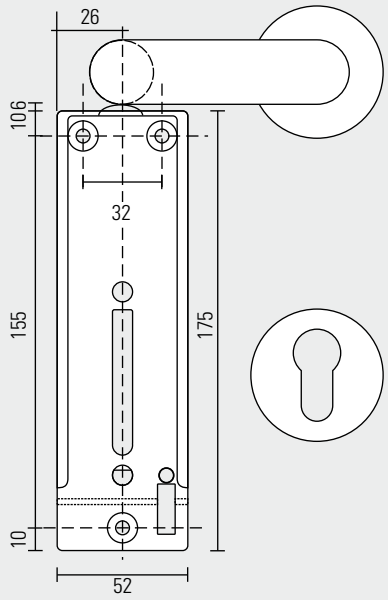

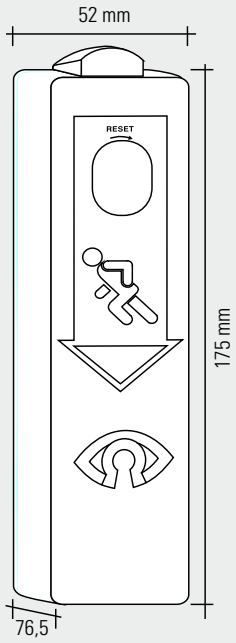

GfS Exit Control 179, vooralarm

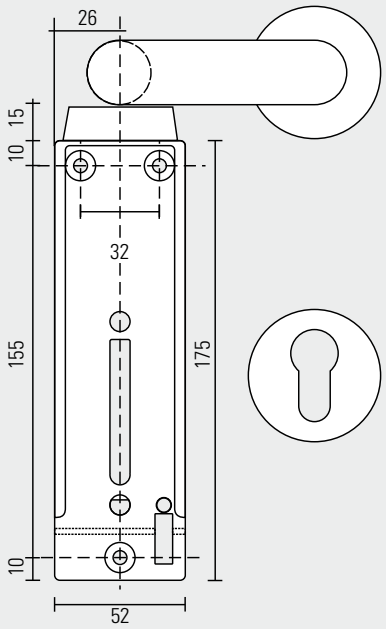

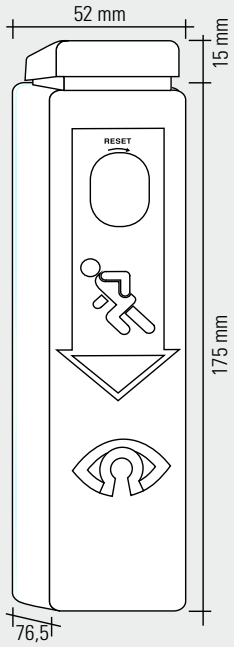

GfS Exit Control 1125

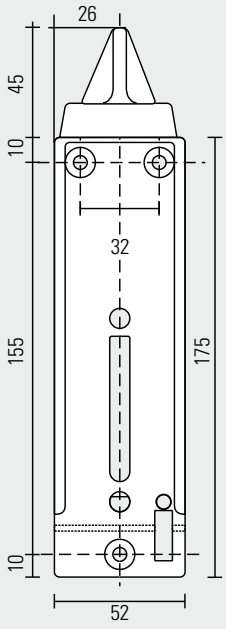

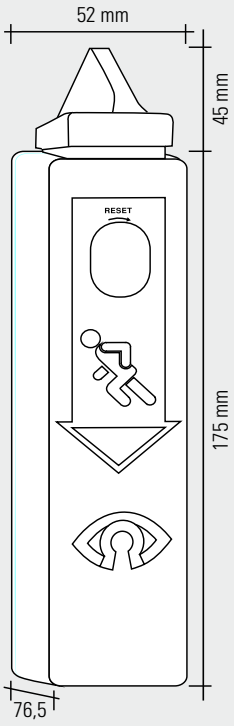

Openen van de GfS Exit Control 179

Om de GfS Exit Control 179/1125 te openen, moet de behuizing enigzins naar bovenworden gedrukt. Draai de sleutel krachtig maar met beleid naar links (tegengesteld van RESET) totdat de metalen behuizing vanaf de bovenkant loskomt. Achter de batterij bevindt zich het derde bevestigingspunt.



GfS Exit Control 179/1125

GfS Exit Control 179 — Art.-Nr. 990 000



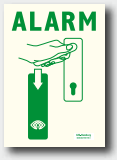

Levering omvat
- Profielhalfcilinder met 2 sleutels
- 9 V Blokbatterij
- Alarm module 95 dB (9 V) 105 dB (12 V)
- Klein pictogram met richtingspijl voor gebruik op de GfS Exit Control, nalichtend
- Groot pictogram met gebruiksaanwijzing voor gebruik op de deur, nalichtend
- 3 Schroeven ter bevestiging

GfS Exit Control 179 inclusief vooralarm — Art.-Nr. 990 100



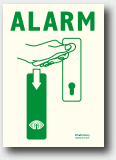

Levering omvat
- Vooralarm module
- Profielhalfcilinder met 2 sleutels
- 9 V Blokbatterij
- Alarm module 95 dB (9 V) 105 dB (12 V)
- Klein pictogram met richtingspijl voor gebruik op de GfS Exit Control, nalichtend
- Groot pictogram met gebruiksaanwijzing voor gebruik op de deur, nalichtend
- 3 Schroeven ter bevestiging

GfS Exit Control 179 inclusief doormelding — Art.-Nr. 990 040





Levering omvat
- Draadloze zender module
- Profielhalfcilinder met 2 sleutels
- 9 V Blokbatterij
- Alarm module 95 dB (9 V) 105 dB (12 V)
- Klein pictogram met richtingspijl voor gebruik op de GfS Exit Control, nalichtend
- Groot pictogram met gebruiksaanwijzing voor gebruik op de deur, nalichtend
- 3 Schroeven ter bevestiging

GfS Exit Control 1125 bij paniekstangen — Art.-Nr. 994 000





Levering omvat
- Profielhalfcilinder met 2 sleutels
- 9 V Blokbatterij
- Alarm module 95 dB (9 V) 105 dB (12 V)
- Klein pictogram met richtingspijl voor gebruik op de GfS Exit Control, nalichtend
- Groot pictogram met gebruiksaanwijzing voor gebruik op de deur, nalichtend
- 3 Schroeven ter bevestiging

De GfS Exit Control 179/1125 heeft een stevige metalen behuizing standaard geleverd in groen (RAL 6029). **GfS adviseert de batterij jaarlijks te vervangen.**

GfS Exit Control 179/1125 bestelmatrix

Serie Art. -Nr.		Art. -Nr. bij optionele functies				
9	**9**	0	0	0	0	GfS Exit Control 179 bij deurkrukken, met geïntegreerde profiel cilinder
		1	0	0	0	GfS Exit Control bij vrijgave naar rechts
		2	0	0	0	GfS Exit Control bij vrijgave naar links
		4	0	0	0	GfS Exit Control 1125 met inschuifdeel voor gebruik bij paniekstangen
		0	**1**	0	0	GfS Exit Control inclusief vooralarm (bij deurkruk of paniekstang)
		0	0	**1**	0	GfS Exit Control inclusief potentiaal vrij wisselcontact, module voor vaste voeding en 5 meter aansluikabel
		0	0	**3**	0	GfS Exit Control met contacten voor deurstand signalering, module voor vaste voeding en potentiaal vrije contacten
		0	0	**4**	0	GfS Exit Control inclusief (draadloze) doormelding
		0	0	0	**1**	GfS Exit Control in lang na-lichtende uitvoering (fluorescerend) gelakt
		0	0	0	**2**	GfS Exit Control gelakt in willekeurige RAL kleur
		Art.-Nr. voor links/rechts vrijgave of bij paniekstangen			**Art. -Nr. kleur**	

Wat is het juiste artikel nummer?

Met behulp van onderstaand overzicht vindt u gemakkelijk het juiste artikel nummer van uw GfS Exit Control. Het werkt als volgt;

Positie 1+2 bepaalt het type GfS Exit Control. In dit schema vindt u enkel de gecertificeerde GfS Exit Controls 179/1125 die worden bediend met één handeling.

Positie 3 geeft aan welk hang- en sluitwerk beveiligd dient te worden. Deurkruk (0), kiep- kantelraam (1,2) of paniekstang (4).

Positie 4 geeft aan of de GfS Exit Control 179/1125 is voorzien van een vooralarm functie (1) of zonder (0).

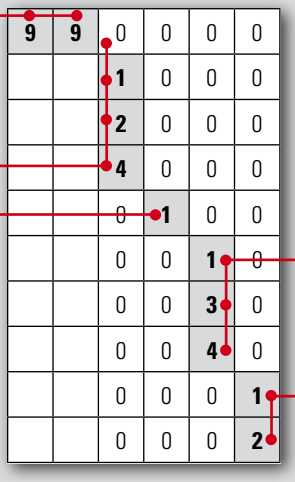

Positie 5 bepaalt welke overige functies gerelateerd aan gebouwbeheer systeem kunnen worden toegepast.

Positie 6 is bepalend voor de juiste RAL kleur. Standaard kleur is RAL 6029 (groen), willekeurige kleuren zijn leverbaar.

Dus, het artikel nummer

994 132

is een GfS Exit Control 1125 bij paniekstang met vooralarm, vaste aansluiting en potentiaalvrij wisselcontact in een willekeurige RAL kleur. Snel en simpel.

GfS Exit Control 179 montage hulpstukken bij deurkrukken

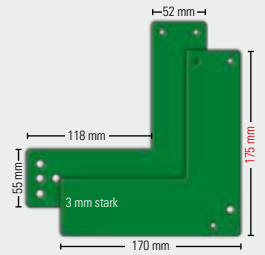

Montage hulpstuk bij glasdeuren,
rechts en links toepasbaar, voor korte en normale deurschilden (17,5cm)
Afstand tussen deurkruk en onderkant deurschild ≤ 130 mm

Kleur	**Art.-Nr.**
Groen (RAL 6029)	991 470
Fluorescerend, na-lichtend	991 471
Willekeurige RAL kleur	991 472

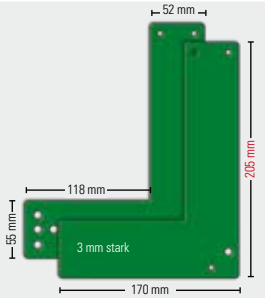

Montage hulpstuk bij glasdeuren,
rechts en links toepasbaar, voor lange deurschilden (20,5cm)
Afstand tussen deurkruk en onderkant deurschild > 130 mm

Kleur	**Art.-Nr.**
Groen (RAL 6029)	991 770
Fluorescerend, na-lichtend	991 771
Willekeurige RAL kleur	991 772

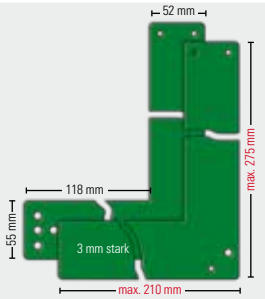

Montage hulpstuk bij glasdeuren, rechts en links toepasbaar, maatwerk
Voor speciale afmetingen (max. lengte 270 mm, breedte 210 mm)
(Graag uw gewenste afmetingen doorgeven bij bestelling)

Kleur	**Art.-Nr.**
Groen (RAL 6029)	991 170
Fluorescerend, na-lichtend	991 171
Willekeurige RAL kleur	991 172

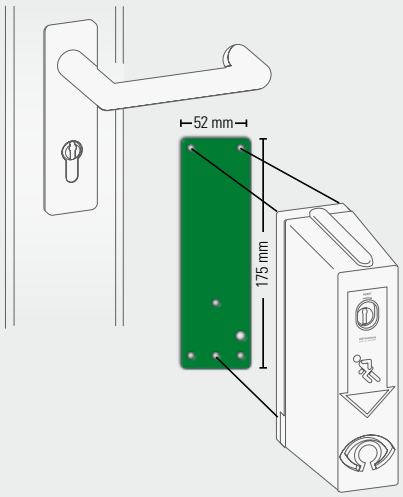

Montage hulpstuk bij branddeuren,
inclusief verlijmingsset

Kleur	**Art.-Nr.**
Groen (RAL 6029)	901 670
Fluorescerend, na-lichtend	901 671
Willekeurige RAL kleur	901 672
Extra kleefband stroken	901 674

UV-Folie
Bij montage op glasdeuren dient u op de buitenzijde/achterzijde UV-folie te plaatsen.
Dit zal de levensduur van de verlijmingsset aanzienlijk verlengen.

Wit	901 664w
Zwart	901 664sw
Zilver	901 664si

Andere kleuren op aanvraag

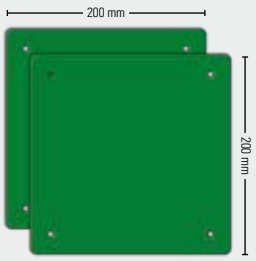

Montage hulpstuk voor montage op hekwerken en andere open deuren,
200 x 200 x 4 mm, met rubberen achterkant tegen verschuiven incl. bevestigingsmateriaal

Kleur	**Art.-Nr.**
Groen (RAL 6029)	914 012

GfS Exit Control 1125 montage hulpstukken, bij paniekstangen

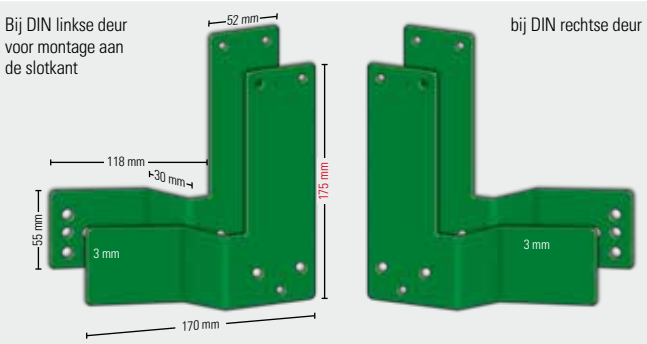

Gehoekt montage hulpstuk met een verzet van 30 mm

	DIN left	DIN right
Kleur	**Art.-Nr.**	**Art.-Nr.**
Groen (RAL 6029)	991 370	991 371
Fluorescerend, na-lichtend	991 372	991 373
Willekeurige RAL kleur	991 374	991 375

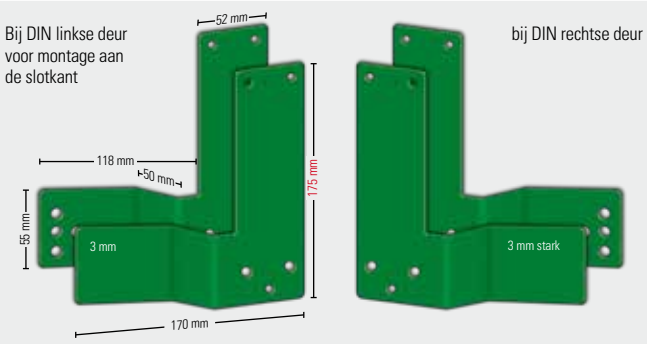

Gehoekt montage hulpstuk met een verzet van 50 mm

	DIN left	DIN right
Kleur	**Art.-Nr.**	**Art.-Nr.**
Groen (RAL 6029)	991 380	991 381
Fluorescerend, na-lichtend	991 382	991 383
Willekeurige RAL kleur	991 384	991 385



Blok montage hulpstuk incl. afdekkappen

Kleur	Art.-Nr.		
	30 mm	**50 mm**	**60 mm**
Groen (RAL 6029)	901 455	901 880	901 883
Fluorescerend, na-lichtend	901 456	901 881	901 884
Willekeurige RAL kleur	901 457	901 882	901 885

Wanneer u een verlijmingsset wilt gebruiken in combinatie met een montage blok, informeer ons bij uw bestelling en wij zullen deze aanpassing kosteloos verzorgen.



Combinatie montage hulpstuk 60 mm
Bestaand uit montage blok 30mm +
gehoekt montage hulpstuk 30 mm

	DIN left	DIN right
Kleur	**Art.-Nr.**	**Art.-Nr.**
Groen (RAL 6029)	901 860	901 861
Fluorescerend, na-lichtend	901 864	901 866
Willekeurige RAL kleur	901 865	901 867



Combinatie montage hulpstuk 80 mm
Bestaand uit montage blok 30mm +
gehoekt montage hulpstuk 50 mm

	DIN left	DIN right
Kleur	**Art.-Nr.**	**Art.-Nr.**
Groen (RAL 6029)	901 862	901 863
Fluorescerend, na-lichtend	901 868	901 873
Willekeurige RAL kleur	901 869	901 874

GfS Exit Control 179/1125 met doormelding

Externe voeding (netvoeding)	Art.-Nr.
 Externe voeding voor GfS Exit Control met aansluitmogelijkheid van extra componenten. Max. 8 GfS Exit Controls, (230 V AC/12 V DC) 110 x 190 x 70 mm	901 369

Display paneel, Rood/Groene LED weergave	Art.-Nr.
 **Basismodel** Voor max. 8 GfS Exit Controls met akoestisch signaal **LET OP:** Bij het display paneel is altijd de aansluitkast (771 440) of draadloze aansluitkast (830 037) noodzakelijk, 135 x 130 x 40 mm	771 430
Uitbreiding display paneel voor max. 8 GfS Exit Controls	771 424

Draadloze aansluitkast	Art.-Nr.
 868 Mhz voor max. 32 GfS Exit Controls 120 x 120 x 37 mm	830 037

Draadloze signaal ontvanger 868 Mhz	Art.-Nr.
 Met 2 potentiaal vrije relais uitgangen/2-kanalen om externe signaalgevers te bedienen (max 30 V DC 1A), IP 65 geschikt voor buitengebruik, 12–24 V DC/AC 70 x 62 x 35 mm	990 043

Draadloze signaal versterker 868 Mhz	Art.-Nr.
 Ontvangt draadloze signalen over 30 m. en verzendt signalen nog eens 30m. 12–24 V DC, 230 V AC 45 x 45 x 25 mm	990 044

GfS Draadloos alarm/flitslicht	Art.-Nr.
 Bestaat uit 868 Mhz signaal ontvanger, alarm 105dB/1m., flitslicht, met potentiaal vrije relais uitgang (max. 250 V 8A), ter aansluiting van externe signaalgevers, incl. 1,5 m kabel en stekker	771 524

Bekabelde aansluitkast	Art.-Nr.
 Voor max. 8 GfS Exit Controls met bekabelde verbinding naar het display paneel 1.5 m. 200 x 120 x 80 mm	771 440
Uitbreiding bekabelde aansluitkast voor max. 8 GfS Exit Controls	771 441

Aansluitkabel	Art.-Nr.
Flexibele aansluitkabel met 10 kabels voor de GfS Exit Control, speciale stekker met aansluiting op de printplaat en potentiaal vrij wisselcontact 	
5 m. kabel	830 026
10 m. kabel	830 021

BUS Aansluitkast	Art.-Nr.
 Voor max. 64 GfS Exit Controls met bekabelde verbinding naar het display paneel 1.5 m. **LET OP:** Om deze aansluitkast te gebruiken is de BUS-interface (Art. Nr. 770 012) noodzakelijk	770 010
Uitbreiding BUS aansluitkast voor max. 64 GfS Exit Controls	770 011

BUS- interface	Art.-Nr.
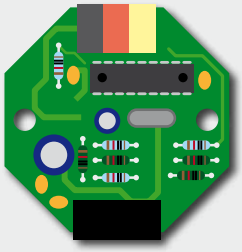 Extra printplaat ingebouwd in de GfS Exit Control om deze te indentificeren met BUS doormelding systeem	770 012

GfS Exit Control toebehoren

Combinatie: Alarm sirene met flitslicht	Art.-Nr.
 Witte behuizing met transparant venster incl. oranje, groen en blauw voorzet venster 10–30 V, 2–3 Joule, 100 dB/1 m. IP54 16 LEDs	771 526

Combinatie: Alarm sirene met flitslicht	Art.-Nr.
 Witte behuizing met rood venster 10–30 V, 2–3 Joule, 100 dB/1m. IP54 16 LEDs	771 527

Sirene bom	Art.-Nr.
 Alarm met 1 m. aansluitkabel en 111 dB/1 m. sirene. Ter aansluiting op de printplaat van de GfS Exit Control met potentiaal vrij wisselcontact Art. Nr. 99* *10 (vaste voeding noodzakelijk)	901 700

Extern flitslicht	Art.-Nr.
 Als optisch alarmsignaal 110-230 V LED IP65	560 701

Externe sirene	Art.-Nr.
 Als akoestisch alarmsignaal 10–28 V, 97 dB/1 m., IP 54 in het wit	771 422

Inbouwnetvoeding	Art.-Nr.
 230 V AC/12 V DC/0,5 A	700 006

Batterij bewakingseenheid	Art.-Nr.
 Ingebouwd op de printplaat zal bij spanningsverlies onder de 8 V voor ca. 10 dagen een klein alarm klinken (rook alarm) (niet te combineren met Art. -Nr. 901 900)	901 800

Automatische uitschakeling	Art.-Nr.
 Automatische uitschakeling ingebouwd op de printplaat. Uitschakeling van het alarm na 2–6 minuten zonder sleutel. (Niet te combineren met Art. -Nr. 901 800)	901 900

AANPASSINGEN AF FABRIEK

Ombouw naar 24 V voeding	Art.-Nr.
24 V	940 002

Gesloten behuizing	Art.-Nr.
GfS Exit Control met waterdichte behuizing **tegen spatwater uit alle richtingen** • Gesloten metalen behuizing • Printplaat is voorzien van lak met vocht bescherming • Versterkt alarm 105 dB/1m. **Aanpassingen; U bestelt een GfS Exit Control en dient dit artikelnummer toe te voegen aan uw bestelling.**	800 300
Speciale vocht afstotende coating op de printplaat	800 003

Ombouw voor digitale cilinder	Art.-Nr.
 **Voor digitale sluitcilinders** met een lengte van ≤ 30 mm	944 500

Ombouw voor langere sluitcilinders	Art.-Nr.
 Voor cilinders met een lengte van > 30 mm	940 500

GfS Exit Control 179/1125 – Accessoires

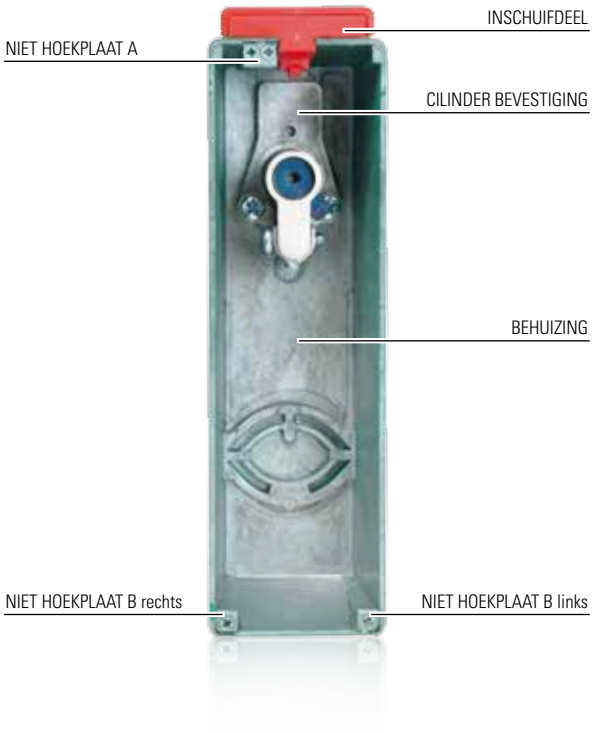

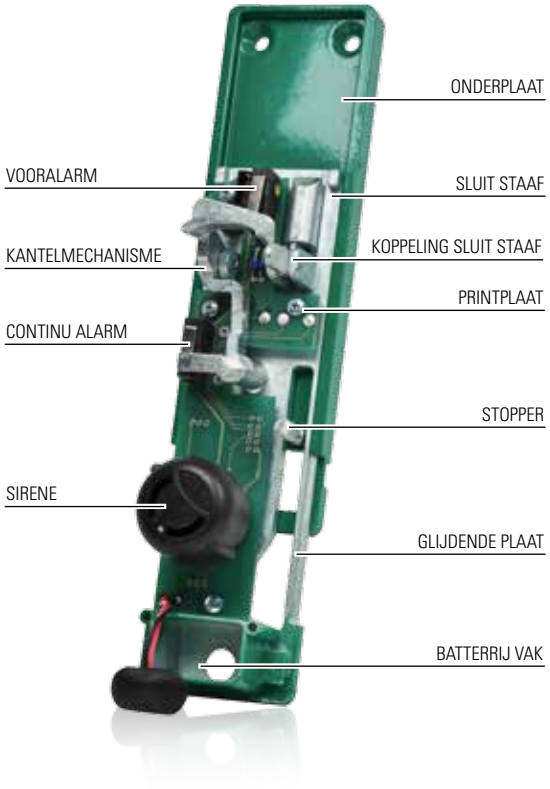

Printplaat		Art.-Nr.
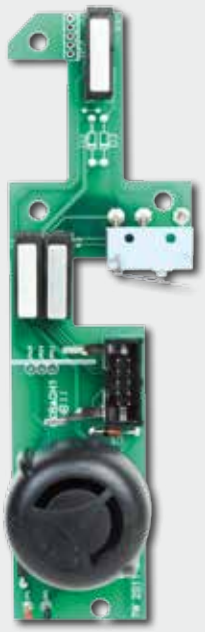	Standaard basis uitvoering	990 005
	Basis uitvoering met vooralarm	990 006
	Met aansluiting voor vaste voeding en incl. 5m. kabel	990 015
	Met vooralarm en aansluiting voor vaste voeding en incl. 5m. kabel	990 016
	Aansluiting voor 868 Mhz draadloze doormelding (excl. zender)	990 047
	Aansluiting voor 868Mhz draadloze doormelding (excl. zender) + vooralarm	990 147

Sirene voor de GfS Exit Control 179/1125		Art.-Nr.
	Met een geluidsterkte van ongeveer 95 dB ± 3 dB bij 9 V 100 dB ± 3 dB bij 12 V 108 dB ± 3 dB bij 24 V	901 571

Groen inschuifdeel voor de GfS Exit Control 179	Art.-Nr.
	830 017

Rood inschuifdeel voor de GfS Exit Control 179		Art.-Nr.
	**Met vooralarm** incl. activatie mechanisme en haakje	830 033
	**Met draadloze zender** Reikwijdte ongev. 30 m. (zonder ontvanger)	830 019
	Met draadloze zender en vooralarm Reikwijdte ongev. 30 m. (zonder ontvanger) incl. activatie mechanisme en haakje	830 038

Rood inschuifdeel voor de GfS Exit Control 1125 bij paniekstangen		Art.-Nr.
	Standaard	906 000
	Met vooralarm	830 032
	Met draadloze zender en vooralarm Reikwijdte ongev. 30 m.	830 039

Groene behuizing incl. groen inschuifdeel	Art.-Nr.
 Zonder PH-cilinder, incl. klein pictogram richtingspijl	980 040
Met PH-cilinder, 2 systeemsleutels en klein pictogram richtingspijl	980 043

Glijdende Plaat	Art.-Nr.
 Gedeeltelijk gelakt incl. batterij vak	880 068

Onderplaat	Art.-Nr.
 Gelakt RAL 6029	880 069

Kantelmechanisme	Art.-Nr.
 Met veer en klinknagel	990 018

Cilinder Bevestiging	Art.-Nr.
 met bouten	880 072

Stopper	Art.-Nr.
	880 081

Niet Hoekplaat		Art.-Nr.
	A	880 006
	B, Rechts	880 007
	B, Links	880 008

Euro profiel halfcilinder	Art.-Nr.
 PH cilinder (30/10 mm) incl. 2 systeemsleutels	901 375
Extra systeemsleutels	
Geschikt voor PH cilinder (2 stuks)	901 376

Pictogrammen GfS Exit Control 179/1125	Art.-Nr.
 GfS Exit Control 179 pictogram bij deurkrukken (nalichtend)	990 009
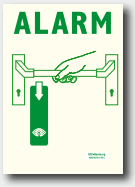 GfS Exit Control 1125 pictogram bij paniekstangen (nalichtend)	990 007
 Klein pictogram met richtingspijl voor gebruik op de GfS Exit Control 179/1125 (nalichtend)	990 008

GfS Exit Control achtergrond	Art.-Nr.
Pictogram GfS Exit Control met richtingspijl omlaag in nalichtende uitvoering. Aluminium zelfklevend 105 x 262 mm 	911 333

GfS Exit Control 1125 bij paniekstangen

In de beveiligde modus is de paniekstang beveiligd; in geval van nood kan de deur met één eenvoudige handeling worden geopend. Bij het doordrukken van de paniekstang verschuift de GfS Exit Control 1125 automatisch verticaal naar beneden. De vluchtdeur wordt vrij gegeven met één handeling en het akoestisch alarm is geactiveerd.

Deur vergrendeling



In geval van nood



DIN links of DIN rechts?

Tijdens het bestellen van montage hulpstukken voor de GfS Exit Control 1125 bij paniekstangen is de vraag: betreft het een DIN linkse of rechtse deur? Dit brengt vaak verwarring. Om zeker te zijn of we spreken over een DIN linkse of rechtse deur, benadert u de deur als volgt. Benader de deur vanaf buiten, tegen de vluchtrichting in. Bevinden de scharnieren zich nu aan de rechterkant, spreken wij over een DIN rechtse deur. Voor de linkerkant is dit andersom. Bevinden de scharnieren zich links, dan is het een DIN linkse deur.

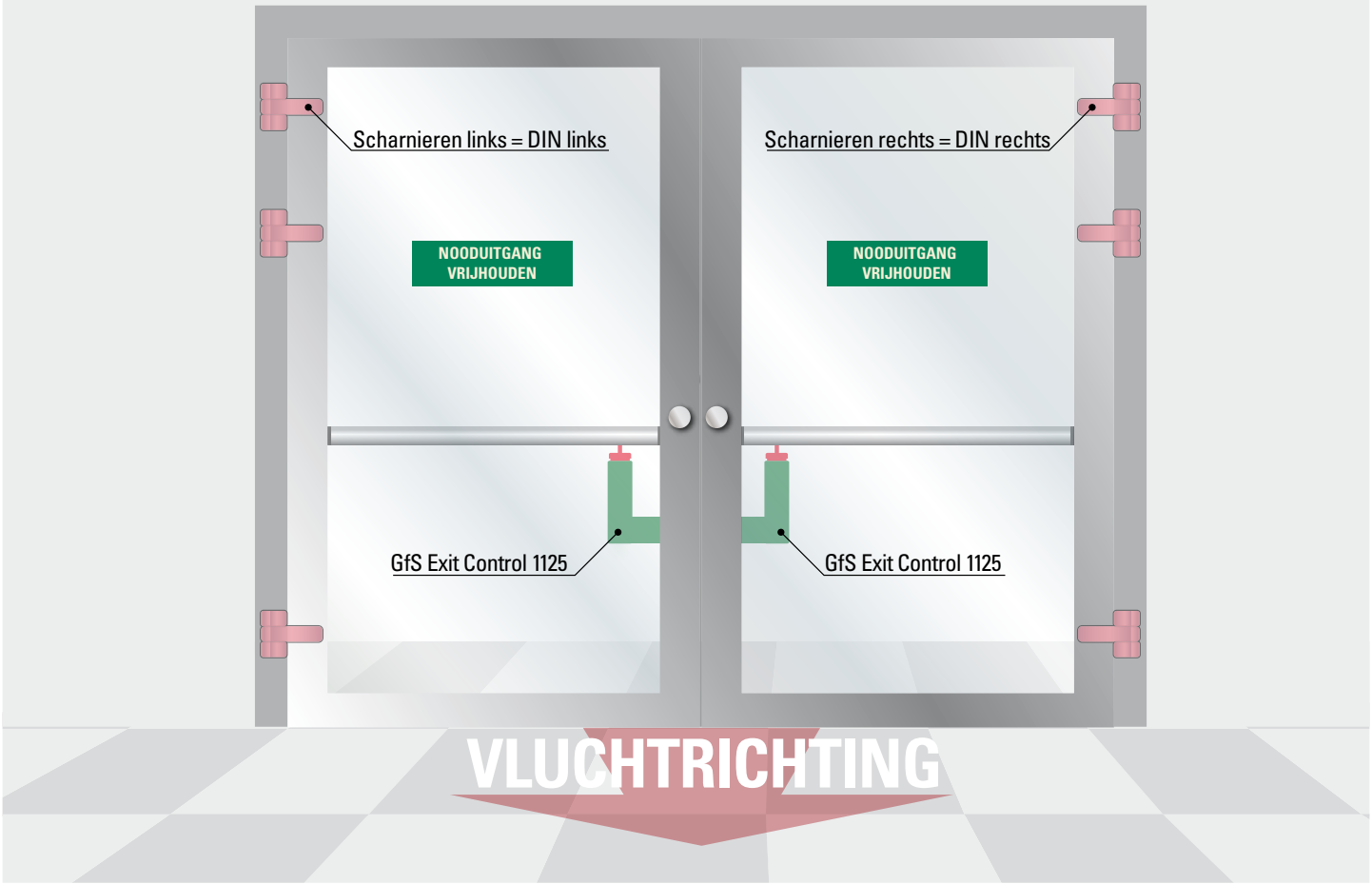

De afstand tussen de paniekstang en het deuroppervlak is bepalend voor welk montagehulpstuk te gebruiken

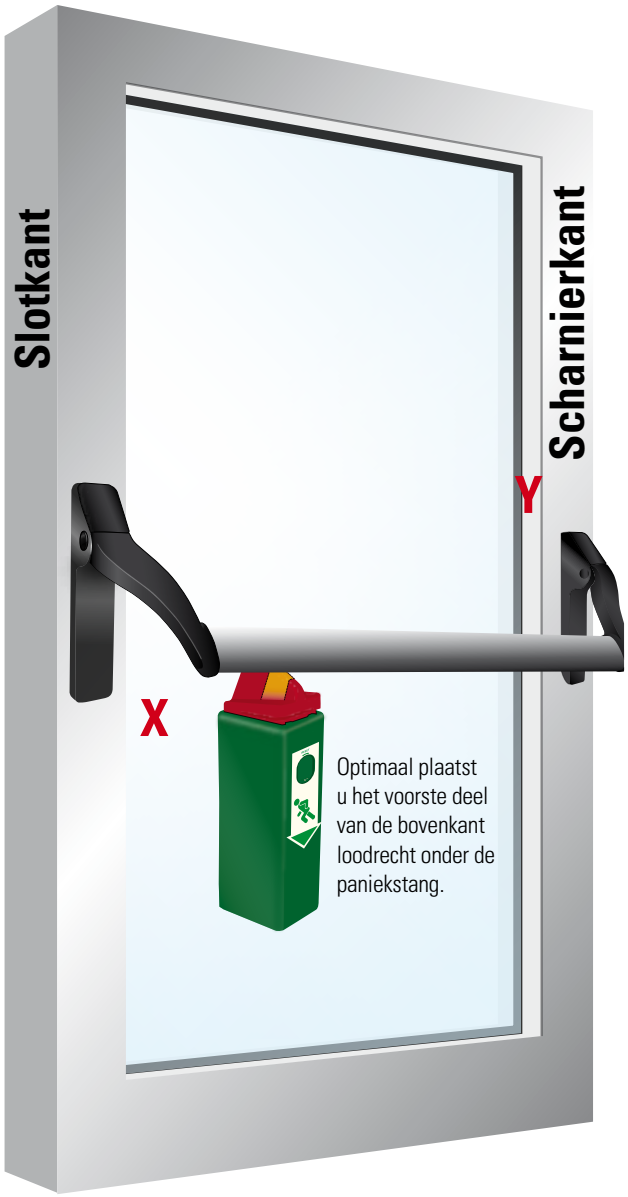

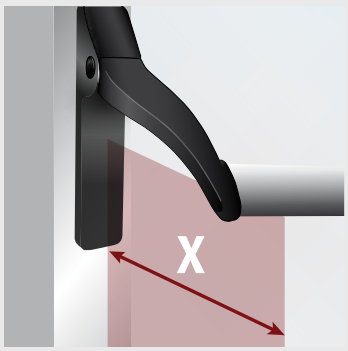

X Afstand tussen deurblad en aanrakingspunt met de paniekstang

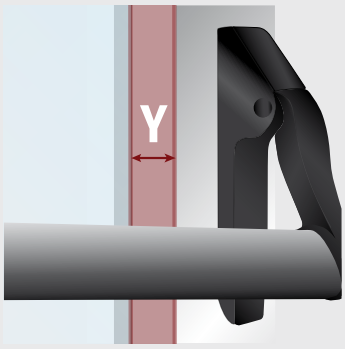

Y Afstand tussen het glasoppervlak en deurblad

Om de optimale positie van de GfS Exit Control 1125 ten opzichte van de paniekstang te bereiken, gelden de volgende maten:

1. **Bij verlijming op het glasoppervlak: Afstand X en Y**
   (oppervlak glas tot hart paniekstang)

2. **Bij schroefmontage op het deurblad: Afstand X**
   (oppervlak deurblad tot hart paniekstang)

Glasdeuren

Gemeten afstand	Montage hulpstuk	Art.-Nr.
70 – 90 mm	Montage hulpstuk 30 mm verzet Din rechts	991 371
	Montage hulpstuk 30 mm verzet Din links	991 370
91 – 115 mm	Montage hulpstuk 50 mm verzet Din rechts	991 381
	Montage hulpstuk 50 mm verzet Din links	991 380
120 mm	Montage combinatie 60 mm verzet Din rechts	901 861
	Montage combinatie 60 mm verzet Din links	901 860
Vanaf 120 mm	Montage combinatie 80 mm verzet Din rechts	901 863
	Montage combinatie 80 mm verzet Din links	901 862

Volblad deuren

Gemeten afstand	Montage hulpstuk	Art.-Nr.
70 – 90 mm	Montage blok 30 mm verzet	901 455
91 – 115 mm	Montage blok 50 mm verzet	901 880
120 mm	Montage blok 60 mm verzet	901 883
Vanaf 120 mm	Montage blok 60 mm verzet plus montage blok 30 mm verzet	901 883 901 455

Alle montage hulpstukken worden standaard geleverd in groen, andere RAL kleuren en nalichtend zijn eveneens leverbaar.

Veilige vluchtwegen in kinderopvang

De GfS DDO

De GfS **D**ubbele **D**eurkruk **O**plossing voor kinderopvang centra is ideaal bij (holle) aluminium deuren of nieuwe deuren (nieuwe deuren of nieuwbouw)

- Dankzij het Wilka slot voor kinderdagverblijven kunnen de bovenste deurkruk (voor ouders en personeel) en de onderste deurkruk (voor kinderen) onafhankelijk van elkaar worden bediend.
- De GfS Exit Control 179 beveiligt de onderste "kinder" deurkruk (hoogte 0,90–1,10 m.). Hierdoor ontstaat direct een visuele barrière tegen onbevoegd gebruik.
- In geval van nood is het bedienen van de onderste deurkruk kinderlijk eenvoudig. Gelijktijdig klinkt er een alarm – kinderen kunnen naar buiten – het personeel hoort het alarm.
- Leverbaar met optimale componenten zoals codeslot of kaartlezer, elektronische vluchtdeur opener e.a. vluchtwegbeveiligingscomponenten.

Het WILKA slot kinderopvang

- Voldoet aan de EN 179/1125 doordat de onderste deurkruk gemonteerd wordt op 900–1100 mm
- Met de GfS e-Bar® kan de kinderopvang ook als evenement locatie worden gebruikt
- Robuuste oplossing, zonder jaarlijks terugkerende kosten of onderhoudscontract
- Variabele deurkruk hoogte (standaard 1,60–1,80m.)
- Toepasbaar op zowel enkele als dubbele vluchtdeuren
- Afstand 92 mm
- Doornmaat 30–45 mm
- Sluitplaat 245 x 24 x 3 mm of 270 x 24 x 3 mm.
- Paniekfunctie E. en B.

Vluchtdeur beveiliging met de GfS Exit Control 179 of mechatronische GfS e-Bar®

- Enkele doorgang of permanente vrijgave
- Batterij voeding
- Robuuste metalen behuizing
- Luid alarmsignaal > 95 dB

Toegangscontrole

- Alle personen met de toegangscode kunnen zelfstandig de kinderopvang betreden. De deur kan ook gesloten blijven, behalve op haal- en brengtijden.



Producten	Omschrijving	Art.-Nr.
Deurdranger	Bijv. TS61 montage op het deurblad aan de scharnierkant of bovenop het deurblad aan de slotkant, Sluitkracht EN 2-5, zilverkleurig, zonder drukstang	480 001
	Bijbehorende drukstang voor de TS61, zilverkleurig	481 001
Voedingsverzorging	Voor codeslot of elektronische deuropener 230 V AC/12 V DC, 1A	901 365
Code slot, toegangscontrole	Elektronische deur bediening vanaf de buitenkant	210 400
GfS Exit Control 179/1125	Basis model	990 000
	Basis model + vooralarm (optioneel)	990 100
	Montage hulpstuk bij glasdeuren	991 470
Paniekslot	Bijv. 667K WILKA kinderopvang slot 92/35/9, P672 sluitplaat voor elektronische opener, 4927 vierkante pin	Op aanvraag
Elektronische deuropener	Opent de deur via het codeslot aan de buitenkant, zonder spanning gesloten	140 500

De complete set van GfS voor ingangen van kinderopvang

De GfS EDO

De GfS **E**nkele **D**eurkruk **O**plossing voor kinderopvang is ideaal te integreren in bestaande situaties.

- De GfS Exit Control 179 met vooralarm beveiligt de deurkruk en creëert direct een visuele barrière tegen misbruik
- Een kort vooralarm klinkt bij een lichte positie verandering van de deurkruk, stopt direct bij loslaten
- In geval van nood is het kinderlijk eenvoudig de deurkruk geheel naar beneden te bewegen, iedereen kan vluchten
- Het hoofdalarm is geactiveerd (95 dB/1 m) het personeel zal reageren
- Deuropening tijdens halen/ brengen/ pauze middels een buiten en binnen gemonteerde elleboogschakelaar (montage hoogte 1,80 m) ter bediening van de elektronische deuropener
- De (elleboog)schakelaar aan de buitenkant is te combineren met tijdschakelaar
- Optioneel met overige componenten te combineren zoals bijv. deurdranger, paniekslot etc.

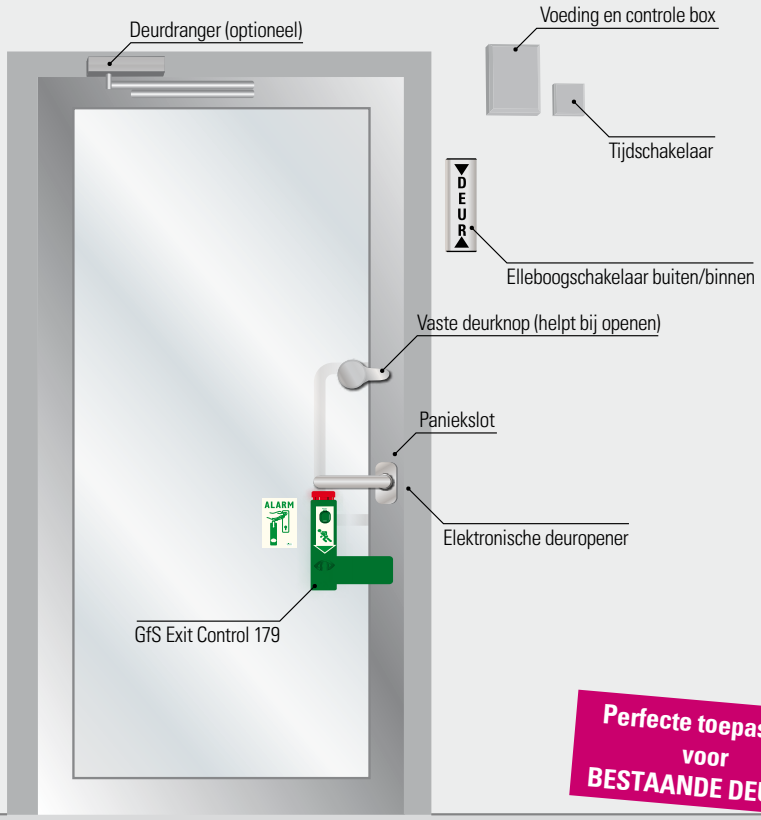

Perfecte toepassing voor BESTAANDE DEUREN

Producten	Omschrijving	Art.-Nr.
Deurdranger	Bijv. TS61 Montage op het deurblad aan de scharnier kant of bovenop het deurblad aan de slotkant, Sluitkracht EN 2-5, zilverkleurig, zonder drukstang	480 001
	Bijbehorende drukstang voor de TS61, zilverkleurig	481 001
Voeding en controle box	Voedingsverzorging met geïntegreerde printplaat ter aansturing van de elektronische deuropener en (elleboog) schakelaars	901 365
Schakelaar binnen/buiten	Als deurbediening voor ouders en toezichthoudend personeel	555 024
Tijdschakelaar	Ter instelling van openingstijden tijdens het halen/ brengen van kinderen	302 309
Vaste deurknop	Als extra handgreep om de deur te openen aan de binnenkant	190 001
GfS Exit Control 179/1125	Inclusief vooralarm	990 100
	Montage hulpstuk bij glasdeuren	991 470
Paniekslot	Uitvoering met wisselfunctie E.	Op aanvraag
Elektronische deuropener	Opent de deur via de (elleboog) schakelaar, zonder spanning gesloten	140 500

GfS Exit Control met signaal doormelding

GfS Exit Control met draadloze doormelding

Soms vragen beveiligingsconcepten dat er een alarm wordt verstuurd naar een centrale controle post, alarmlicht, of alarmsysteem enz. De meest eenvoudige manier om een extern alarm te creëren is de installatie van een draadloos systeem dat een signaal kan verzenden. De basiscomponenten zijn een GfS Exit Control met draadloze zendermodule (99x x4x) en ontvanger (990 043) die kunnen worden aangesloten op een centraal alarmsysteem enz.. Extra oplossingen zoals het GfS draadloos alarm/licht (771 524), draadloze aansluitkast (830 037) en weergave display (771 430) kunnen worden aangesloten op de juiste MHZ frequentie. Bij een afstand van meer dan 30 meter tussen zender en ontvanger zal een signaal versterker (990 044) noodzakelijk zijn. De draadloze signaal ontvanger en versterker werken met twee kanalen. Het is mogelijk twee verschillende signalen gelijktijdig te verzenden/ontvangen. Tot 16 verschillende deuren/signalen kunnen worden ontvangen en verzonden. Alle producten worden compleet geprogrammeerd voor het verlaten van de fabriek. Het installeren vergt een minimale inspanning.

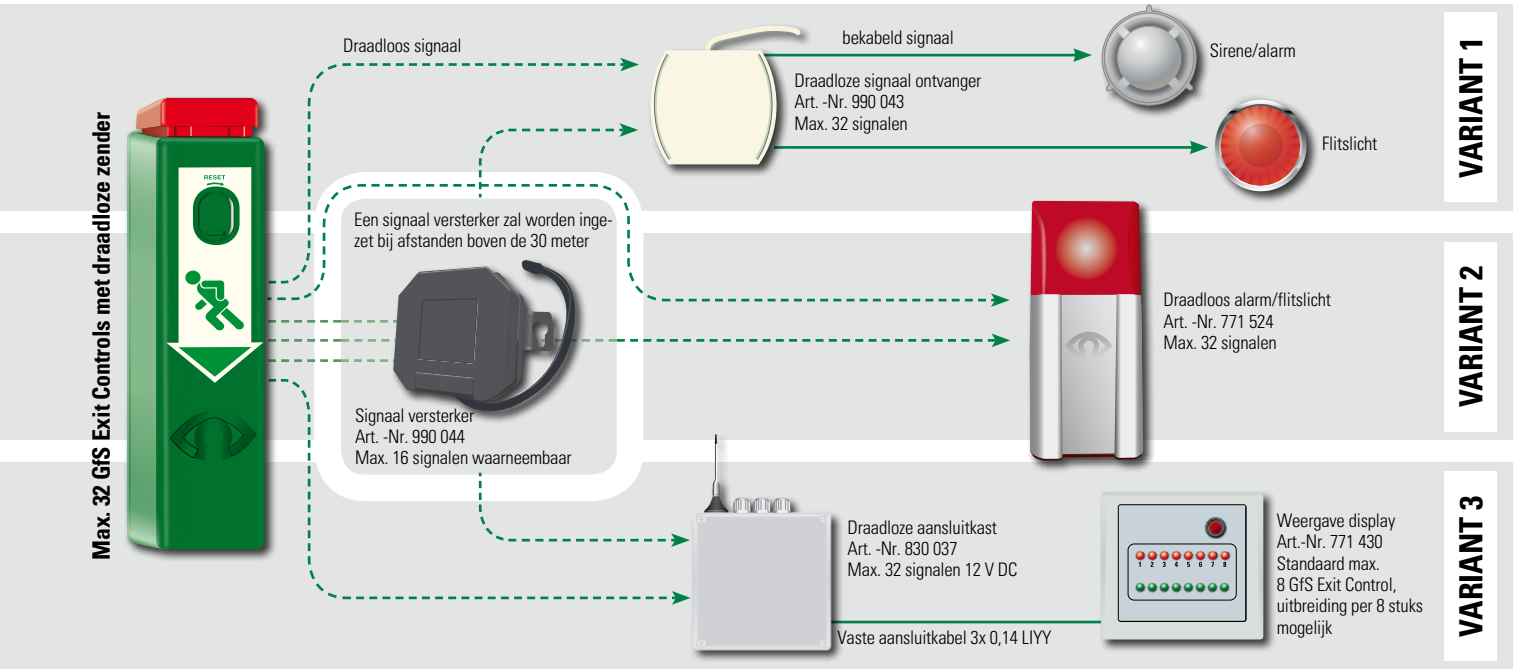

	Producten	Omschrijving	Art.-Nr.
Variant 1	**GfS Exit Control 179/1125**	GfS Exit Control met geïntegreerde draadloze zendermodule	990 040
	Draadloze signaal ontvanger	2 potentiaal vrije relaisuitgangen/2-kanalen (12–24 V DC/AC) ter aansturing van externe signaalgevers	990 043
	Sirene (alarm)/ flitslicht	Ter aansluiting aan de draadloze signaal ontvanger. **Verschillende signaalgevers op blz. 25.**	
	Signaalversterker (optioneel)	Ontvangt het signaal over 30 m. en verzendt nog eens ongeveer 30 m.	990 044
Variant 2	**GfS Exit Control 179/1125**	GfS Exit Control met geïntegreerde draadloze zendermodule	990 040
	Draadloos alarm/flitslicht	Bestaande uit: draadloze signaal ontvanger, sirene 105 dB/1 m., flitslicht en potentiaal vrije relaisuitgang	771 524
	Sirene (alarm)/ flitslicht	Ter aansluiting aan het draadloze alarm/flitslicht. **Verschillende signaalgevers op blz. 25.**	
	Signaalversterker (optioneel)	Ontvangt het signaal over 30 m. en verzendt nog eens ongeveer 30 m.	990 044
Variant 3	**GfS Exit Control 179/1125**	GfS Exit Control met geïntegreerde draadloze zendermodule	990 040
	Funk-Anschlussbox	Voor aansluiting van max. 32 GfS Exit Controls	830 037
	Display paneel	Voor aansluiting van max. 8 GfS Exit Controls met visueel en akoestisch signaal.	771 430
	Sirene (alarm)/ flitslicht	Ter aansluiting aan het draadloze alarm/flitslicht. **Verschillende signaalgevers op blz. 25.**	
	Signaalversterker (optioneel)	Ontvangt het signaal over 30 m. en verzendt nog eens ongeveer 30 m.	990 044

GfS Exit Control met bekabeling en doormelding

Wanneer er in het gebouw geen draadloze aansluitingen worden toegepast, is het ook mogelijk een extern alarm te creëren met vaste bekabeling. Het basis component is de GfS Exit Control inclusief potentiaal vrij wisselcontact en aansluiting voor netstroom (99x x1x). Afhankelijk van het aantal eenheden dat wordt aangesloten, adviseren wij een conventionele bedrading of Bus-bedrading. Een aansluitkast voor 8 of 16 eenheden (conventionele bedrading) en een aansluitkast voor maximaal 64 eenheden (BUS bedrading) zijn de juiste interface voor het centrale display paneel.

Conventionele aansluiting

Alle GfS Exit Controls (max. 8 stuks) worden met twee punt verbindingen aangesloten op de centrale GfS aansluitkast. De GfS aansluitkast dient als vaste voeding en als interface voor het centrale display paneel. De GfS aansluitkast wordt met een 1,5m. kabel verbonden met het weergave display paneel. De Rode LED op het display geeft aan dat de deur is beveiligd met alarm. De Groene LED geeft samen met een akoestisch alarm aan dat een specifieke deur onbevoegd is geopend zonder gebruik te maken van de sleutel. De knipperende groene LED geeft aan dat de deur niet is beveiligd door de GfS Exit Control (deur reed contacten zijn voor toestand weergave bij permanente opening hiervoor een vereiste).

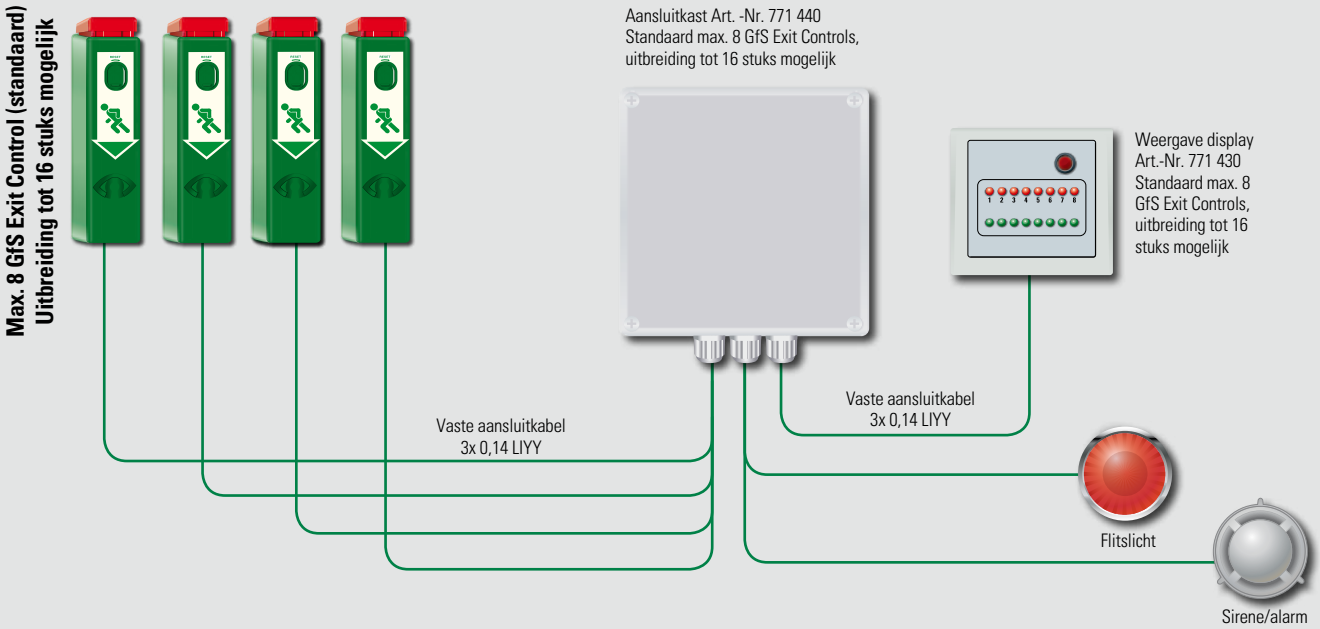

Producten	Omschrijving	Art.-Nr.
GfS Exit Control 179/1125	GfS Exit Control met potentiaal vrij wisselcontact	990 010
Aansluitkast	2 potentiaal vrije relaisuitgangen/ 2-kanalen (12–24V DC/AC) ter aansturing van externe signaalgevers	771 440
Display paneel	Voor aansluiting van max. 8 GfS Exit Controls met visueel en akoestisch signaal.	771 430
Sirene (alarm)/ flitslicht	Ter aansluiting aan de aansluitkast. **Verschillende signaalgevers op blz. 25.**	

GfS Exit Control met signaal doormelding

BUS aansluiting

Het grote voordeel van een BUS aansluiting is de relatief lage inspanning tijdens de bekabeling met meerdere GfS Exit Control eenheden. In plaats van een directe verbinding tussen elke afzonderlijke GfS Exit Control en de GfS aansluitkast wordt een ringdraad geïnstalleerd die alle GfS Exit Control eenheden verbindt met de GfS BUS aansluitkast. Een basis component is de GfS BUS interface (770 012) welke een adres toekent aan elke afzonderlijke GfS Exit Control. De GfS BUS aansluitkast interpreteert deze adressen en stuurt de LED aan op het weergave display. Afstanden tot ruim een kilometer kunnen worden bereikt zonder versterkers.

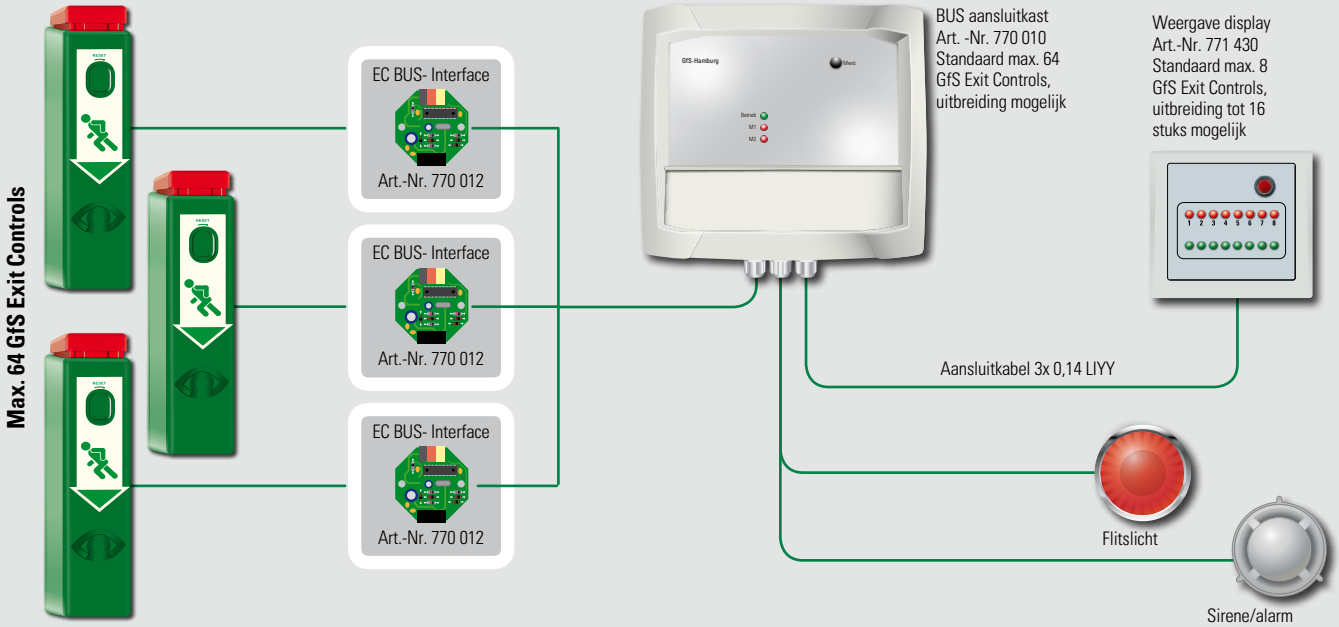

Producten	Omschrijving	Art.-Nr.
GfS Exit Control 179/1125	GfS Exit Control met potentiaal vrij wisselcontact	990 010
Aansluitkast	2 potentiaal vrije relaisuitgangen/2-kanalen (12–24 V DC/AC) ter aansturing van externe signaalgevers	770 010
BUS- Interface	Extra printplaat in de GfS Exit Control om deze te identificeren binnen het complete BUS-systeem	770 012
Display paneel	Voor aansluiting van max. 8 GfS Exit Controls met LED en uitschakelbare buzzer	771 430
Sirene/Blitzleuchte	Voor aansluiting van max. 8 GfS Exit Controls met visueel en akoestisch signaal	

GfS Day Alarm







GfS Day Alarm functionaliteiten 36

GfS Day Alarm verschillende modellen. 37

GfS Day Alarm toebehoren 38

GfS Day Alarm – Functionaliteiten

Het GfS Day Alarm is een voordelig en gemakkelijk te plaatsen signaleringssysteem om de sluiting van vluchtdeuren op vluchtroutes en bij uitgangen, te bewaken en te controleren. Het systeem is bedrijfsklaar met adapter en vergt geen extra installatie. Bij gebruik van de vluchtdeur, treedt een alarm (100 dB/1m) in werking, dat ook visueel kan worden waargenomen. Het GfS Day Alarm kan op een afstand van ca. 30 meter van de deur worden gemonteerd. Met behulp van signaalversterkers zijn eenvoudig grotere afstanden te bereiken. Bevoegde personen kunnen de deur simpel met de systeemsleutel passeren, zonder alarm. Een tekstbord "Nooduitgang alarm beveiligd" moet erop wijzen, dat de vluchtdeur alleen in geval van nood te gebruiken is.

Het systeem is geschikt voor alle nood- en vluchtdeuren. Deurstand signalering ontstaat door de toepassing van een deur reed-contact, dit kan standaard draadloos of eenvoudig bekabeld. Wordt de deur geopend in beveiligde toestand, treedt een flitslicht in werking en klinkt een akoestisch alarm, dat alleen met de systeemsleutel kan worden uitgeschakeld. Daarnaast is het mogelijk om via deze sleutelschakelaar de functies individuele vrijgave en vrije doorloop te realiseren. Het systeem wordt met een adapter op het lichtnet aangesloten. Het GfS deur reed-contact dat draadloos werkt, bevat een zendermodule op 868,3MHz en wordt gevoed met 3V batterij. Met de elegante aluminium behuizing past dit systeem prima in openbare ruimtes.



GfS Day Alarm – Verschillende modellen

GfS Day Alarm INOX		Art.-Nr.
	• Nieuw design 2 mm INOX staal behuizing • Ingebouwde Profielcilinder uitwisselbaar met bestaand sluitplan • Geïntegreerde LED verlichting status rood/groen • Geïntegreerd flitslicht en Alarm (100 dB/1 m.) • Geïntegreerd vaste voeding. In: 230 V, 50 Hz, 17 W Out:12 V, 600 mA • Geschikt voor (draadloos) deur reed contact • Afmetingen (B x H x D 90 x 160 x 80 mm) • Ook als inbouw model leverbaar **Levering omvat** • 1x GfS Day Alarm INOX • 2 x Systeemsleutels	740 000
	Inbouw kast	740 002

GfS Day Alarm		Art.-Nr.
	• Aluminium behuizing • Ingebouwde Profielcilinder uitwisselbaar met bestaand sluitplan • Geïntegreerde LED verlichting status rood/groen • Geïntegreerd flitslicht en Alarm (100 dB/1 m) • Leverbaar met geïntegreerde voeding of stekker/stopcontact • Geschikt voor (draadloos) deur reed contact • Afmetingen (B x H x D) 120 x 300 x 68 mm **Levering omvat** • 1x GfS Day Alarm • 2 x Systeemsleutels	
	Incl. adapter stekker/stopcontact 230 V, 50 kHz, Out: 12 V, 600 mA	700 000
	Met geïntegreerde voeding In: 230 V, 50 Hz 17 W Out: 12 V, 600 mA	730 000

GfS Day Alarm LC		Art.-Nr.
	• Aluminium behuizing • Ingebouwde Profielcilinder uitwisselbaar met bestaand sluitplan • Geïntegreerde LED verlichting status rood/groen • Geïntegreerd Alarm (100 dB/1 m.) • 9 V batterij voeding • Geschikt voor bekabeld deur reed contact • Afmetingen (B x H x D) 120 x 227 x 68 mm **Levering omvat** • 1x GfS Day Alarm • 2 x Systeemsleutels • 9 V Blok batterij	710 000

GfS Day Alarm – Toebehoren

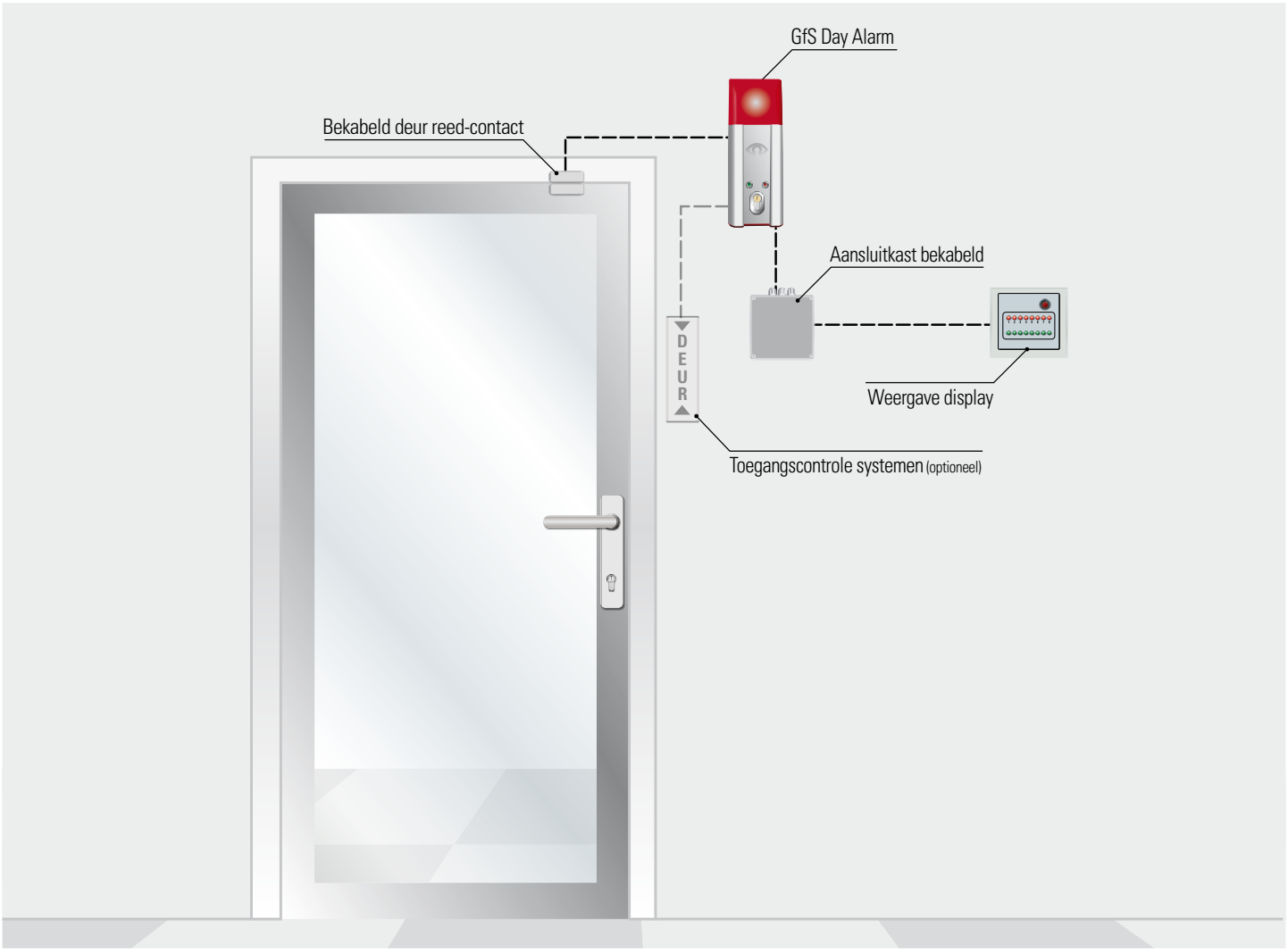

Draadloos deur reed-contact	Art.-Nr.
	830 210

- Kunststof behuizing
- Zendermodule 868,3 MHz
- Voeding middels meegeleverde 3 V lithium batterij
- Ontvangst tot 30 meter
- 108 x 47 x 20 mm

Beschermkap voor het flitslicht	Art.-Nr.
	
Bij GfS Day Alarm Art.-Nr. 700 000, 730 000	700 005
Bij GfS Day Alarm INOX Art.-Nr. 740 000 en GfS Door Terminal Art.-Nr. 790 000	700 004

Bekabeld deur reed-contact	Art.-Nr.
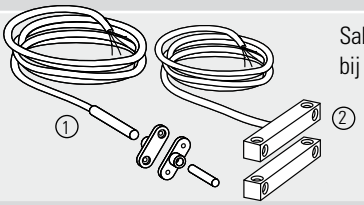	
Sabotage vrij openingscontact bij deurbewaking incl. 2m. kabel	
Inbouw montage – in wit (fig. 1)	930 110
Opbouw montage – in wit (fig. 2)	930 210

Externe sleutelschakelaar	Art.-Nr.
	
• Schakelaar om eenvoudig functies te wijzigen • Inbouw model • Aluminium behuizing • IP 54 • 230 V/16 A	
Met 1 openingscontact	771 480
Met 2 openingscontacten	771 481
Opbouw behuizing	
	
• Universele behuizing voor sleutelschakelaar • Met uitsparing voor kabel • Aluminium grijs gelakt	771 482

GfS DEXCON







GfS DEXCON functionaliteiten 40
GfS DEXCON bij alle deuren en ramen 41
GfS DEXCON bij paniekstangen 42
GfS DEXCON bij duwbalken. 43
GfS DEXCON bij espagnolet sluitingen. 44
GfS DEXCON accessoires 44

GfS DEXCON (**D**oor**EX**it**CON**troller)

Jaarlijks klagen bedrijven over miljoenen schades door diefstal en verlies van goederen. Met name onbeveiligde en niet gesloten nooduitgangen zijn een "open-deur" voor het dievengilde. Daarom zult u altijd een passend beveiligingssysteem moeten toepassen.

Een goedkope en efficiënte oplossing is de **GfS DEXCON** (**D**oor**EX**it**CON**troller). De **GfS DEXCON** is een zeer effectief vluchtweg beveiligingssysteem om nooduitgangen en vensters te beveiligen tegen misbruik. De rode behuizing met fluorescerend pictogram STOP is een duidelijk signaal naar de misbruiker. Deze effectieve zichtbare barrière wordt ondersteund door een akoestisch alarm van 95 dB. Het intelligente ontwerp maakt de **GfS DEXCON** universeel toepasbaar zonder installatie toebehoren. Het werkt altijd, u bevestigt hem gewoon op het deurblad of naast de deur en plaatst de magneet onder of naast de voorplaat van de **GfS DEXCON.**

Om de zichtbare barrière te verhogen en zo misbruik te voorkomen moet het alarmsysteem gecombineerd worden met het hang- en sluitwerk. Zo heeft GfS nog drie versies ontwikkeld gebaseerd op de **GfS DEXCON.** Namelijk de **GfS DEXCON** voor paniekstangen, de **GfS DEXCON** bij duwbalken en de **GfS DEXCON** voor espagnolet sluitingen. Terwijl alle functies gelijk blijven heeft de **GfS DEXCON** voor paniekstangen en duwbalken ook een vooralarm. Het systeem is snel en eenvoudig te monteren met 9 V batterij voeding en is met name in de bestaande bouw een praktische oplossing. In noodgevallen kunnen mensen altijd vluchten door de nooduitgang te openen en te gebruiken.

Diverse functies voor alle toepassingen

- Standaard batterij voeding inclusief batterij bewaking, vaste voeding ook mogelijk
- Automatische alarm uitschakeling (na 30 sec. of 180 sec.)
- Twee verschillende geluidniveaus (75 dB/95 dB.)
- Alarm wanneer de deur geopend blijft of slecht wordt gesloten
- Stil alarm in combinatie met centraal alarm en doormelding
- Aansluiting met toegangscontrole systeem

Enkele doorgang, permanente vrijgave en reset realiseert u met een sleutelschakelaar.

Robuuste en visuele kunststof behuizing.



In geval van onbevoegd gebruik zal een alarm activeren van 95 dB.

Fluorescerend pictogram ter herkenning van de nooduitgang in het donker.

De GfS DEXCON kan op alle deuren worden gemonteerd, onafhankelijk van het hang- en sluitwerk.

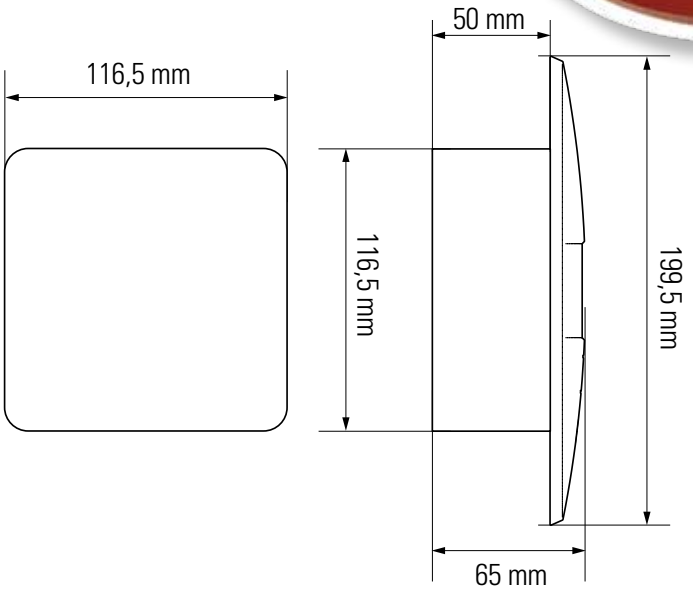

GfS DEXCON bij alle deuren en ramen

Art.-Nr.: 960 960

De GfS DEXCON is speciaal ontworpen ter beveiliging van deuren en ramen in vluchtwegen. Zodra deze worden geopend, weerklinkt er een akoestisch alarm, dat door bevoegde personen kan worden uitgeschakeld of automatisch na 30 sec. of 180 sec. wanneer dit vooraf is ingesteld. Standaard is het alarm ingesteld op 95 dB. echter dit kan ook worden aangepast naar 75 dB.



Levering omvat

- 1 x GfS DEXCON bij ramen en deuren
- Bekabeld deur reedcontact 2m.
- 2 x Systeemsleutel
- 1 x 9 V Blok batterij
- 1 x Fluorescerend pictogram STOP
- Ingebouwde batterij bewaking
- Bevestigingsmateriaal

De voordelen in het kort

- Envoudige montage aan ramen en deuren
- Vooralarm voorkomt misbruik
- Alarm uitschakeling middels systeemsleutel
- Batterijvoeding incl. batterijbewaking (geen elektrische aansluiting noodzakelijk)
- Optische en akoestische barrière
- Draadloos doormelden mogelijk
- Perfect toepasbaar in bestaande bouw en nieuwbouw

Montage vlak boven de deur

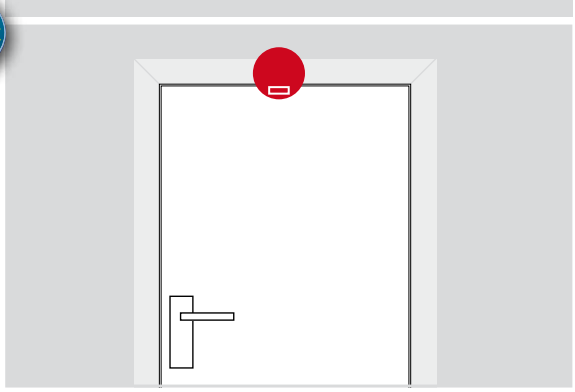

Montage rechtstreeks op het deurblad

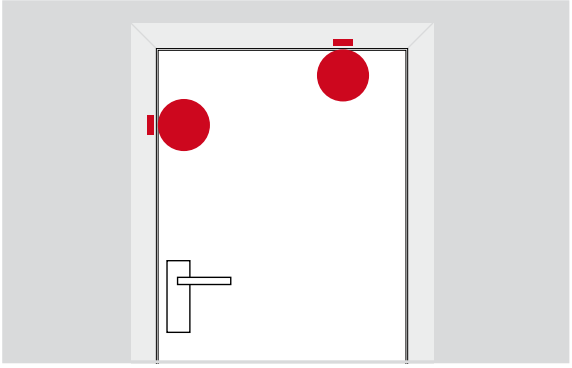

Montage naast de deur middels deur reedcontact

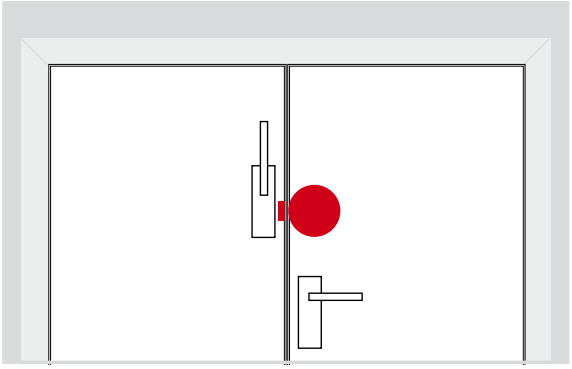

Montage naast de deur middels deur reedcontact

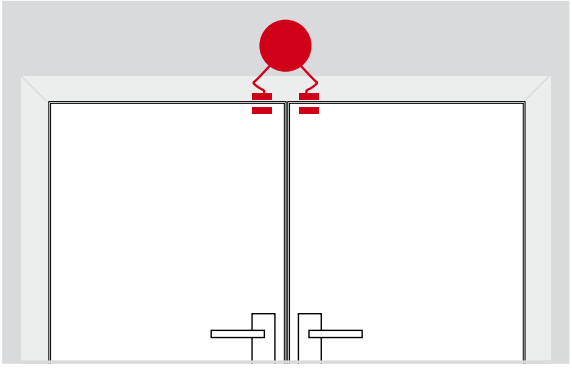

GfS DEXCON bij paniekstangen

Art.-Nr.: 960 950

De GfS DEXCON bij paniekstangen met verstelbaar hoekprofiel bewaakt de paniekstang. Het systeem, voorzien van pictogram STOP en geïntegreerd vooralarm, biedt een effectieve zichtbare barrière tegen onbevoegd gebruik. Het vooralarm activeert reeds bij een lichte positie verandering van de paniekstang en stopt zodra deze wordt losgelaten. Bij indrukken van de paniekstang activeert het hoofdalarm, de rode bovenplaat breekt en het hoekprofiel valt af, de deur kan gebruikt worden. Het systeem kan worden gereset met de systeemsleutel en u dient de rode bovenplaat (Art. Nr. 951 292) te vervangen.



Paniekstang beveiligd



Vooralarm – reset bij loslaten



Hoofdalarm – reset met systeemsleutel



De voordelen in het kort

- Eenvoudige montage aan ramen en deuren
- Vooralarm voorkomt misbruik
- Alarm uitschakeling middels systeemsleutel
- Batterijvoeding incl. batterijbewaking (geen elektrische aansluiting noodzakelijk)
- Optische en akoestische barrière
- Draadloos doormelden mogelijk
- Perfect toepasbaar in bestaande bouw en nieuwbouw

Levering omvat

- 1 x GfS DEXCON bij paniekstangen
- 1 x Verstelbaar hoekprofiel incl. veiligheidskoord
- 6 x Rode bovenplaten (ter bevestiging van het hoekprofiel)
- 2 x Systeemsleutel
- 1 x 9V Blok batterij
- 1 x Fluorescerend pictogram STOP
- Ingebouwde batterij bewaking
- Bevestigingsmateriaal

GfS DEXCON bij duwbalken

Art.-Nr.: 960 955

De GfS DEXCON bij duwbalken met verstelbaar hoekprofiel en magneetfolie bewaakt de duwbalk. Het systeem, voorzien van pictogram STOP en geïntegreerd vooralarm, biedt een effectieve zichtbare barrière tegen onbevoegd gebruik. Het vooralarm activeert reeds bij een lichte positie verandering van de duwbalk en stopt zodra deze wordt losgelaten. Bij indrukken van de paniekstang activeert het hoofdalarm, de rode bovenplaat breekt en het hoekprofiel valt af, de deur kan gebruikt worden. Het systeem kan worden gereset met de systeemsleutel.



Duwbalk beveiligd



Vooralarm – reset bij loslaten



Hoofdalarm – reset met systeemsleutel



De voordelen in het kort

- Eenvoudige montage aan ramen en deuren
- Vooralarm voorkomt misbruik
- Alarm uitschakeling middels systeemsleutel
- Batterijvoeding incl. batterijbewaking (geen elektrische aansluiting noodzakelijk)
- Optische en akoestische barrière
- Draadloos doormelden mogelijk
- Perfect toepasbaar in bestaande bouw en nieuwbouw

Levering omvat

- 1 x GfS DEXCON bij duwbalken
- 1 x Verstelbaar hoekprofiel incl. veiligheidskoord
- 2 x Rode bovenplaten (ter bevestiging van het hoekprofiel)
- Magneet folie
- 2 x Systeemsleutel
- 1 x 9V Blok batterij
- 1 x Fluorescerend pictogram STOP
- Ingebouwde batterij bewaking
- Bevestigingsmateriaal

GfS DEXCON bij espagnolet sluitingen

Art.-Nr.: 960 961



De GfS DEXCON bij espagnolet sluitingen kan op elke deur met ieder hang- en sluitwerk worden gebruikt. Het systeem is voorzien van pictogram STOP en biedt een effectieve zichtbare barrière tegen onbevoegd gebruik. Bij positie verandering van het magneetfolie activeert het hoofdalarm. Het systeem kan worden gereset met de systeemsleutel of automatisch na 30sec. of 180sec. wanneer dit vooraf is ingesteld.

Levering omvat

- 1 x GfS DEXCON bij espagnolet sluitingen
- Bekabeld deur reed-contact
- Magneet folie voor status waarneming
- 2 x Systeemsleutel
- 1 x 9V Blok batterij
- 1 x Fluorescerend pictogram STOP
- Ingebouwde batterij bewaking
- Bevestigingsmateriaal

Montage bij opbouw hang- en sluitwerk

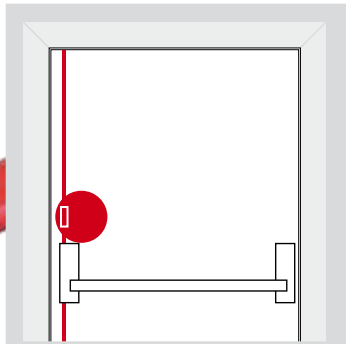

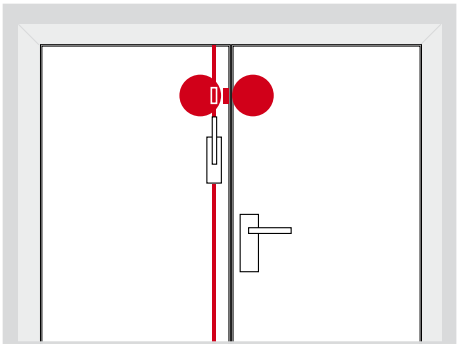

Accessoires

Hoekprofiel	Art.-Nr.
Bij de GfS DEXCON voor paniekstangen Verstelbaar hoekprofiel voor afstanden tussen de 55 en 130 mm, inclusief veiligheidskoord. Voor montage tussen het alarmsysteem en de paniekstang.	960 915
Bij de GfS DEXCON voor duwbalken Verstelbaar hoekprofiel voor afstanden tussen de 55 en 130 mm, inclusief veiligheidskoord. Voor montage over de duwbalk en het alarmsysteem.	960 945



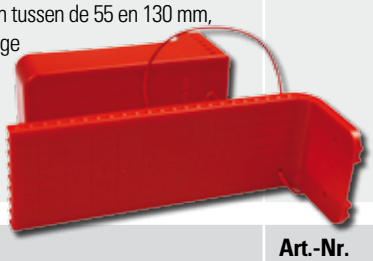

Kleefbandstroken	Art.-Nr.
Montage zonder te boren middels verlijming op glas- en branddeuren.	960 965

Vervanging GfS DEXCON sleutels	Art.-Nr.
Verpakt per 2 stuks	960 973

Rode bovenplaten	Art.-Nr.
Rood, met breekpunten aan de binnenkant. Set = 6 stuks	951 292



Fluorescerend pictogram	Art.-Nr.
Ter vervanging (190 x 40 mm)	960 966



Bekabeld deur reed-contact	Art.-Nr.
Sabotage vrij openingscontact bij deurbewaking incl. 2m. kabel	
Inbouw montage – in wit (fig. 1)	930 110
Opbouw montage – in wit (fig. 2)	930 210

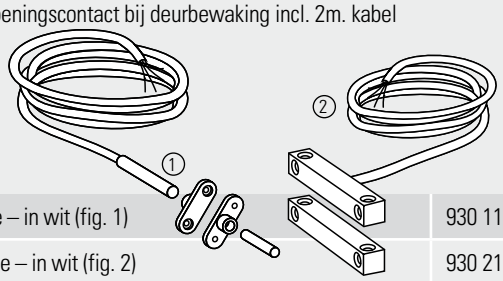

GfS Exit Cover







GfS Exit Cover – Type K 46

GfS Exit Cover – Type S 47

GfS Exit Cover – Type E 48

GfS Exit Cover – Type D2 49

GfS Exit Cover – Type F 50

GfS Exit Cover reserve onderdelen en accessoires 51

GfS e-Cover® omschrijving 52

GfS e-Cover® groot 53

GfS e-Cover® klein 54

GfS Exit Cover Type K

Art.-Nr. 901 500

De **GfS Exit Cover Type K** bestaat uit een harde onbreekbare acryl kunststofkap die niet versplintert zodat deze telkens opnieuw kan worden gebruikt. Er zijn vier mogelijke bevestigingspunten zodat de GfS Exit Cover Type K op alle deurkrukken bevestigd kan worden. Bij gebruik in geval van nood zal bij wegslaan de gepatenteerde bevestiging afbreken waardoor de beschermkap afvalt en de deurkruk of raamgreep normaal bediend kan worden. Het bedieningspictogram op de beschermkap omschrijft de werking van het systeem.

Levering omvat

- GfS Exit Cover Type K
- 2 groene onderplaten
- 6 rode bovenplaten
- 2 bevestigingsstukken
- 3 afsluitstukken
- 1 pictogram nalichtend

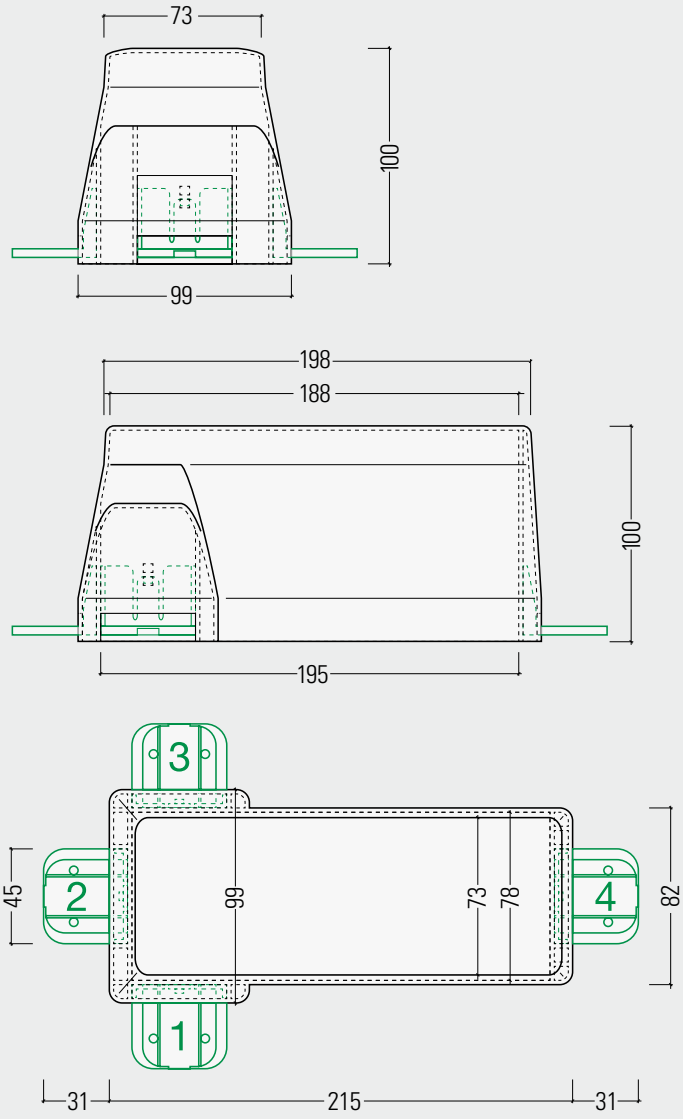

Slechts één bevestigingspunt



Met twee bevestigingspunten



Vervanging GfS Exit Cover Type K **Art.-Nr. 901 501**

GfS Exit Cover Type S

Art.-Nr. 901 300



De **GfS Exit Cover Type S** is ideaal bij het beveiligen van verzonken hang- en sluitwerk bijvoorbeeld in sporthallen. Bovendien is deze beschermkap eenvoudig te plaatsen over diverse elektrische componenten welke dienen ter vrijgave van deuren.
De GfS Exit Cover Type S bestaat uit een harde onbreekbare acryl kunststofkap die niet versplintert zodat deze telkens opnieuw kan worden gebruikt. Bij gebruik in geval van nood zal bij wegslaan de gepatenteerde bevestiging afbreken waardoor de beschermkap afvalt en de deurkruk of raamgreep normaal bediend kan worden. Het bedieningspictogram op de beschermkap omschrijft de werking van het systeem.

Levering omvat
- GfS Exit Cover Type S
- 2 groene onderplaten
- 6 rode bovenplaten
- 1 bedieningspictogram



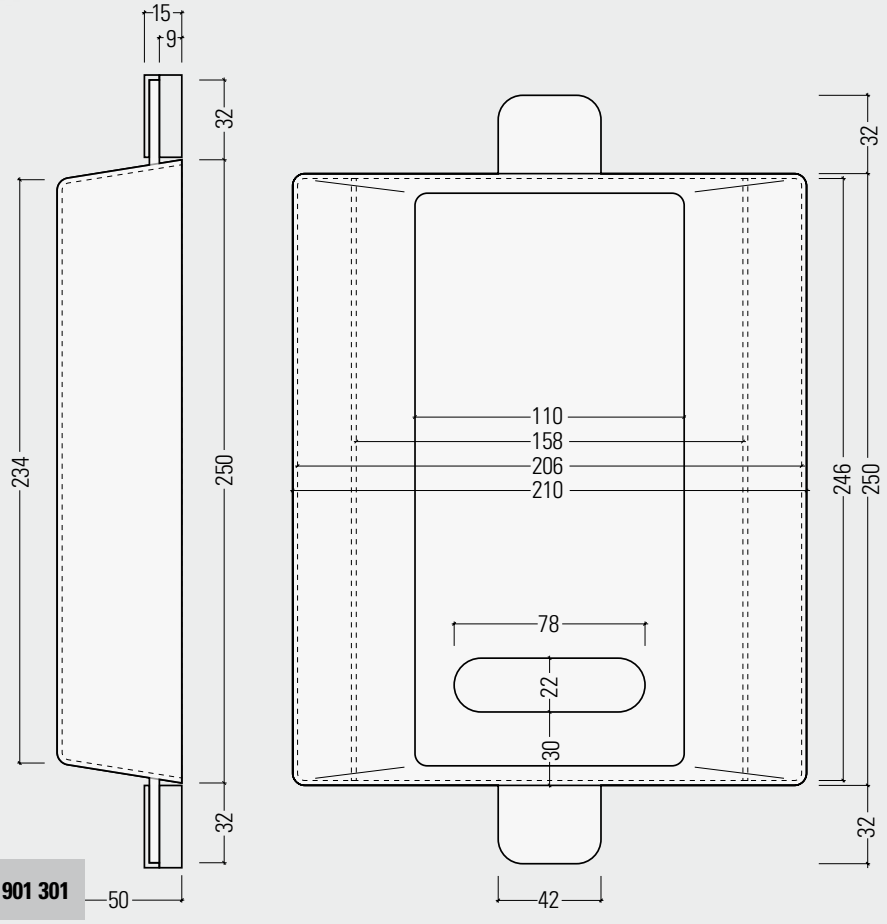

Vervanging GfS Exit Cover Type S **Art.-Nr. 901 301**

GfS Exit Cover Type E

Art.-Nr. 901 290



De **GfS Exit Cover Type E** is ideaal bij het beveiligen van smalle zijwaarts werkende deur- en raamgrepen bijv. bij espagnolet/kiep/kantel sluitingen).
De GfS Exit Cover Type E bestaat uit een harde onbreekbare acryl kunststofkap die niet versplintert zodat deze telkens opnieuw kan worden gebruikt. Bij gebruik in geval van nood zal bij wegslaan de gepatenteerde bevestiging afbreken waardoor de beschermkap afvalt en de deurkruk of raamgreep normaal bediend kan worden. Het bedieningspictogram op de beschermkap omschrijft de werking van het systeem.

Levering omvat

- GfS Exit Cover Type D2
- 2 groene onderplaten
- 6 rode bovenplaten
- 1 bedieningspictogram



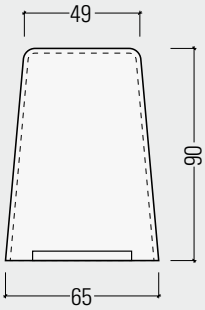

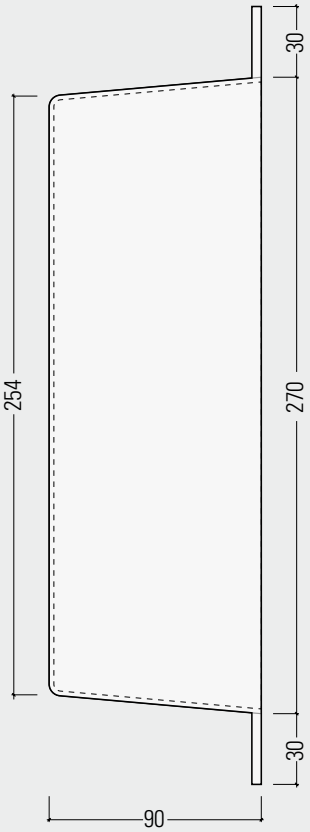

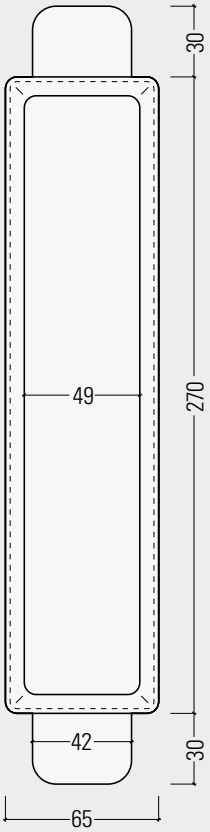

Vervanging GfS Exit Cover Type E **Art.-Nr. 901 291**

GfS Exit Cover Type D2

Art.-Nr. 901 480

De **GfS Exit Cover Type D2** is ideaal bij het beveiligen van zijwaarts werkende deur- en raamgrepen bijv. bij espagnolet/kiep/ kantel sluitingen. De GfS Exit Cover Type D2 bestaat uit een harde onbreekbare acryl kunststofkap die niet versplintert zodat deze telkens opnieuw kan worden gebruikt. Bij gebruik in geval van nood zal bij wegslaan de gepatenteerde bevestiging afbreken waardoor de beschermkap afvalt en de deurkruk of raamgreep normaal bediend kan worden. Het bedieningspictogram op de beschermkap omschrijft de werking van het systeem.

Levering omvat

- GfS Exit Cover Type D2
- 2 groene onderplaten
- 6 rode bovenplaten
- 1 bedieningspictogram



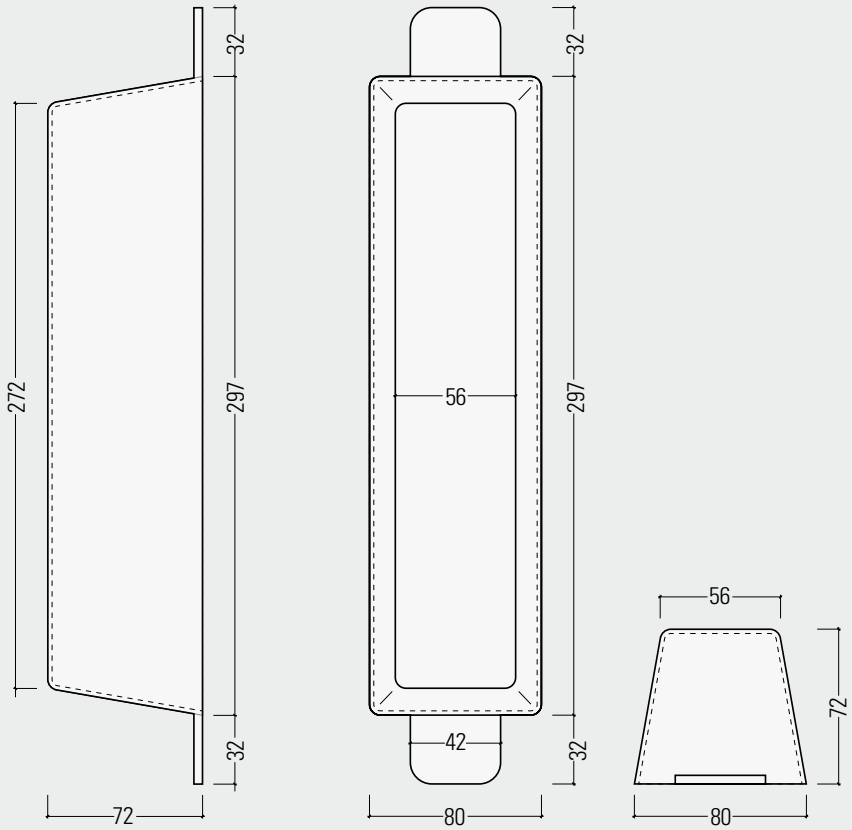

Vervanging GfS Exit Cover Type D2 **Art.-Nr. 901 481**

GfS Exit Cover Type F

Art.-Nr. 901 240

De **GfS Exit Cover Type F** is ideaal bij het beveiligen van knop- cilinders met een maximale hoogte van 48 mm.
De GfS Exit Cover Type F bestaat uit een harde onbreekbare acryl kunststofkap die niet versplintert zodat deze telkens opnieuw kan worden gebruikt. Bij gebruik in geval van nood zal bij wegslaan de gepatenteerde bevestiging afbreken waardoor de beschermkap afvalt en de deurkruk of raamgreep normaal bediend kan worden. Het bedieningspictogram op de beschermkap omschrijft de werking van het systeem.



Levering omvat
- GfS Exit Cover Type F
- 2 groene onderplaten
- 6 rode bovenplaten
- 1 bedieningspictogram

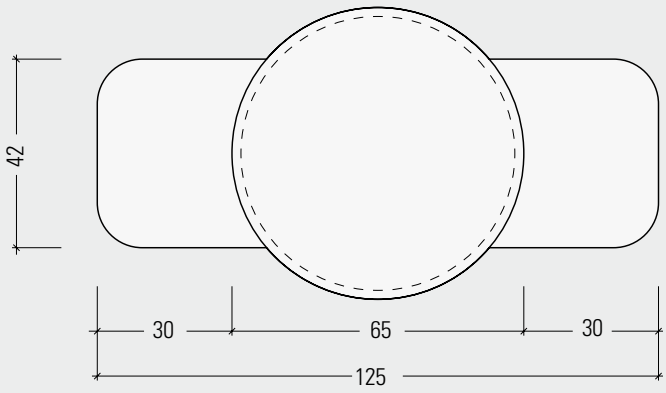

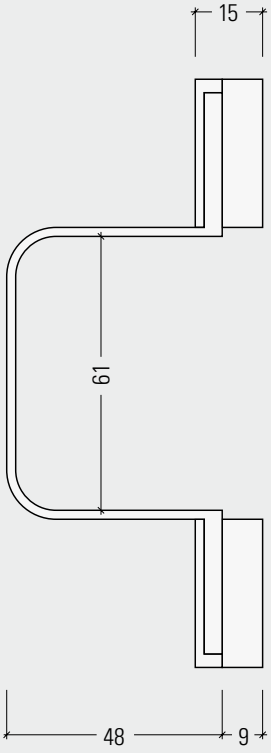

Vervanging GfS Exit Cover Type F	Art.-Nr. 901 241

Reserve onderdelen en accessoires

Extra bevestigingsset	Art.-Nr.
Bij GfS Exit Cover Type K 2 Bevestigingsstukken 3 Afsluitstukken 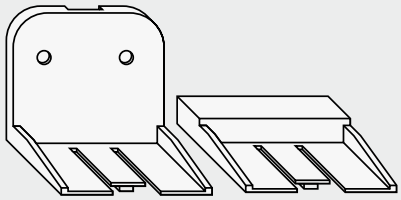	901 502

Extra pictogram		Art.-Nr.
	**Bij GfS Exit Cover Type D2, E, F, K** in Groen	901 504
	**Bij GfS Exit Cover Type S** in Groen	901 353

Speciale montage set	Art.-Nr.
Bij GfS Exit Cover Type D2, E, F, K, S om te verlijmen op alle deurtypen. **Ook toegestaan op branddeuren incl. verlijmingsset.** 	901 677

Rode bovenplaten	Art.-Nr.
Bij GfS Exit Cover Type D2, E, F, K, S Breekpunten aan de buitenkant Set = 6 stuks Afmeting: 33 x 65 x 5mm 	901 292
Bij GfS Exit Cover Type K met slechts 1 bevestigingspunt Breekpunten aan de binnenkant Set = 6 stuks Afmeting: 33 x 65 x 5mm 	951 292
Groene onderplaten	
Groene onderplaten geschikt bij alle GfS Exit Covers Set = 2 stuks Afmeting: 33 x 65 x 5mm 	901 294

GfS Exit Cover beveiliging	Art.-Nr.
Met de GfS Exit Covers Type D2, E, F, K, S is het voor bevoegde personen mogelijk de nooduitgang te gebruiken zonder de rode bovenplaten te breken.	
 Zonder hangslot	901 298
Inclusief hangslot (niet gelijksluitend)	901 252
 Inclusief hangslot (gelijksluitend)	901 262

GfS Exit Cover kastslot	Art.-Nr.
GfS Exit Cover Type D2, E, F, K Met het GfS Exit Cover kastslot is het voor bevoegde personen mogelijk de nooduitgang te gebruiken, zonder de rode bovenplaten te verbreken.	
 Zonder cilinder, zelf aanpassen binnen uw sluitplan	901 295
Inclusief profiel halfcilinder met 2 sleutels	901 296

Montage hulpstuk espagnolet	Art.-Nr.
GfS Exit Cover Type D2, E Ter bevestiging op espagnolet sluitingen met buiten liggende sluitstangen, Set = 2 stuks	
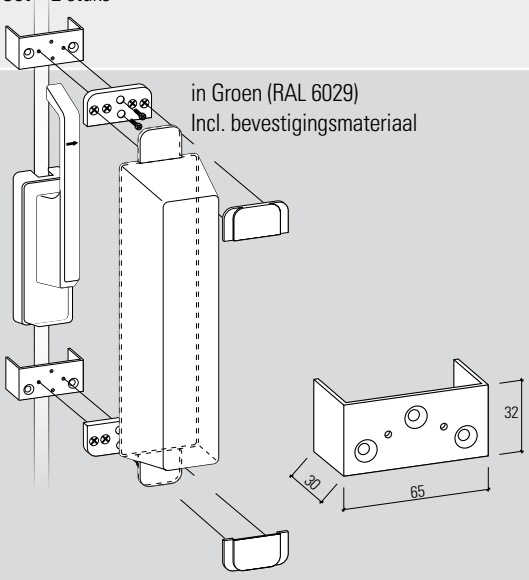 in Groen (RAL 6029) Incl. bevestigingsmateriaal	901 490

GfS e-Cover®

Het misbruik van handmelders in scholen, hotels, ziekenhuizen etc. is algemeen bekend een groot probleem. Een vals alarm heeft vaak niet enkel commerciële consequenties:

- Brandweer zal direct uitrukken (ook bij een valse brandmelding) hierdoor zijn ze niet beschikbaar bij echte calamiteiten
- Het gehele gebouw zal worden geëvacueerd
- Herhaaldelijk vals alarm vergroot de kans dat mensen niet of te langzaam evacueren tijdens een echte brand

Het risico op vals alarm (per ongeluk of niet) kan eenvoudig worden gereduceerd met de installatie van een GfS e-Cover®. Dit sterk beschermend klapdeksel van hard polycarbonaat kan over een scala aan noodschakelaars en andere inrichtingen worden geïnstalleerd ter bescherming tegen vandalisme, per ongeluk schade of verkeerd gebruik.

- Ontworpen voor installatiegemak, binnen enkele minuten is de GfS e-Cover® geïnstalleerd
- Intelligent ontwerp en slimme techniek bieden een mooi, achteraf aan te brengen beschermend klapdeksel
- Optioneel inclusief 90dB alarm voor extra beveiliging, bescherming en visuele barrière
- De GfS e- Cover® met alarm werkt met een batterij, levensduur 3 jaar en is voorzien van waarschuwings LED bij spanningsverlies
- Een verbreekbare verzegeling is ook aan te brengen als extra zichtbaar afschrikmiddel
- Er zijn 3 opbouw ringen verkrijgbaar van 18 mm, 32 mm (standaard) en 50 mm.
- De GfS e- Cover® is standaard verkrijgbaar in rood en groen. Op verzoek leveren wij geel, blauw en wit
- De GfS e- Cover® is ook waterdicht leverbaar ter bescherming van inrichtingen die aan vijandige omgevingen blootgesteld worden



GfS e-Cover®



Het is niet mogelijk om het scharnier te vernielen door deze te ver door te buigen, ook niet wanneer er een opbouwrand is gebruikt.



GfS e-Cover® waterdicht

Bestel matrix						
4	0					GfS e-Cover® zonder alarm
4	1					GfS e-Cover® met alarm
		0	0	0	0	GfS e-Cover® klein voor handmelders van max. 90 x 90 mm
			1	0	0	GfS e-Cover® Waterdicht
				0	0	GfS e-Cover® in het groen
				0	1	GfS e-Cover® in het rood

Wat is het juiste artikelnummer?

Met behulp van onderstaand overzicht vindt u gemakkelijk het juiste artikelnummer van uw GfS e-Cover®. Het werkt als volgt;

Positie 1+2 bepalen of de GfS e-Cover® geleverd zal worden met óf zonder alarm

Positie 3 bepaalt de afmeting van de GfS e-Cover®

Positie 4 bepaald of de GfS e-Cover® waterdicht geleverd zal worden

4	**0**				
4	**1**				
		0	0	0	0
			1	0	0
				0	0
				0	1
				0	2

Positie 6 bepaalt de kleur groen of rood. Andere kleuren zijn leverbaar in overleg

Het artikelnummer

40 01 01

is dus een kleine GfS e-Cover® zonder alarm, waterdicht in het rood

GfS e-Cover® grote uitvoering

NIEUW





Voordelen
- Bij handmelders < 138 x 138 mm
- Zeer hoge visuele en akoestische drempel voorkomt misbruik
- Opbouw en Inbouw variant in één behuizing
- Batterijbewaking is ingebouwd middels LED
- Elegant en esthetisch fraai design
- Robuuste behuizing, sabotage bestendig
- Waterdichte variant leverbaar

Levering omvat
- GfS e-Cover®
- Montage toebehoren
- Servicesleutel
- 9 V Blok batterij
  (Bij GfS e-Cover® met alarm)

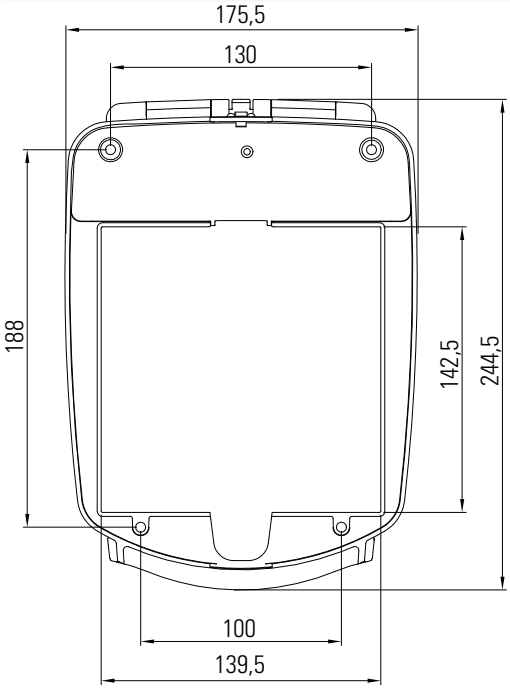

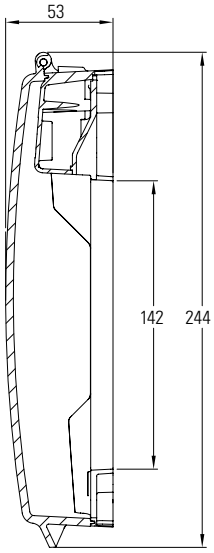

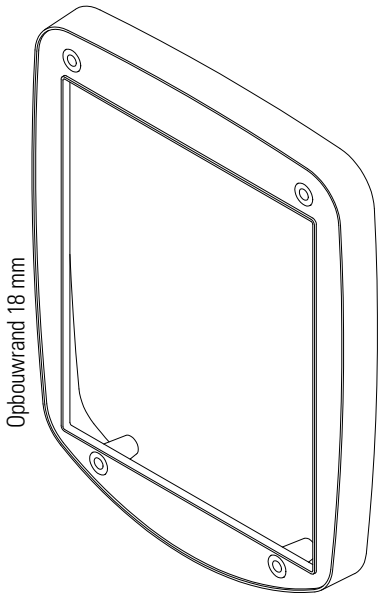

Accessoires	Art.-Nr.
Opbouwrand 18 mm	400 004
Verzegelingen verpakt per 10 stuks	400 400



Bij gebruik van de verzegeling ontstaat er een extra fysieke belemmering ten opzichte van de reeds aanwezige visuele barrière (akoestisch alarm bij opening) hetgeen zeer effectief is om misbruik te voorkomen.

GfS e-Cover® kleine uitvoering



Voordelen
- Bij handmelders < 90 x 90 mm
- Zeer hoge visuele en akoestische drempel voorkomt misbruik
- Batterijbewaking is ingebouwd middels LED
- Elegant en esthetisch fraai design
- Robuuste behuizing, sabotage bestendig
- Waterdichte variant leverbaar

Levering omvat
- GfS e-Cover®
- Montage toebehoren
- Servicesleutel
- 9 V Blok batterij
  (Bij GfS e-Cover® met alarm)

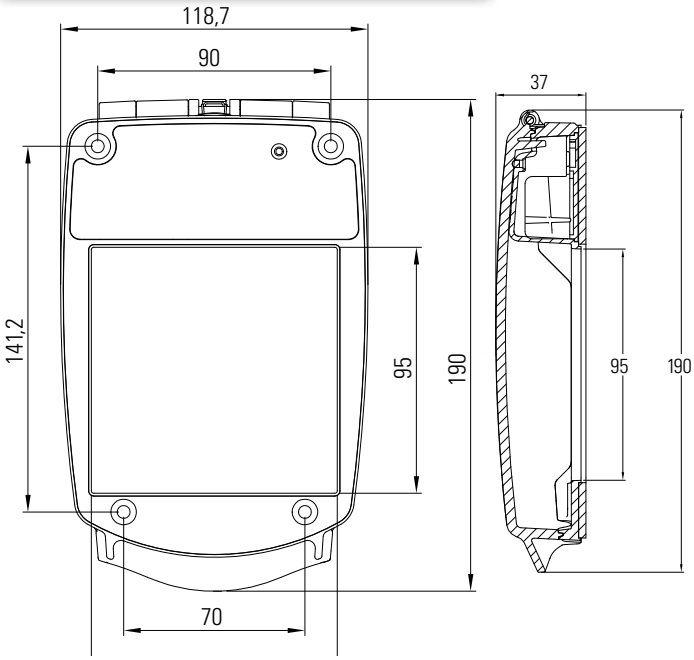

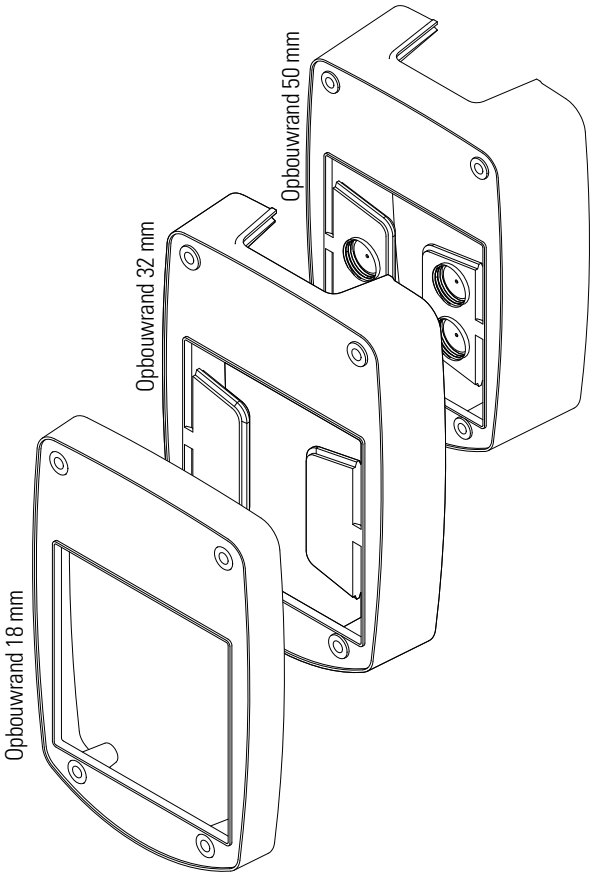

Accessoires	Art.-Nr.
Opbouwrand 18 mm	400 004
Opbouwrand 32 mm	400 005
Opbouwrand 50 mm	400 006
Verzegelingen verpakt per 10 stuks	400 400



Bij gebruik van de verzegeling ontstaat er een extra fysieke belemmering ten opzichte van de reeds aanwezige visuele barrière (akoestisch alarm bij opening) hetgeen zeer effectief is om misbruik te voorkomen.

GfS Installatie toebehoren







Mechanische signaalgever bij automatische deuren 56

Draadloos signaalgever bij automatische deuren 57

Kabelovergangen bij automatische deuren. 58

Mechanische signaalgever bij automatische deuren



Elleboog schakelaar

De elleboog schakelaar ofwel mechanische deuropener is overal toepasbaar waar automatische signaalgevers niet kunnen of zullen worden toegepast. Met slechts één druk op de deuropener wordt een elektrisch contact gesloten waardoor er een signaal wordt verzonden wat de automatische deur opent. Door de grote afmetingen is deze deuropener uitstekend geschikt in ziekenhuizen, productiekeukens, inrichtingen, horeca of andere centra.

	Mechanische deuropener in kunststof	Art.-Nr.
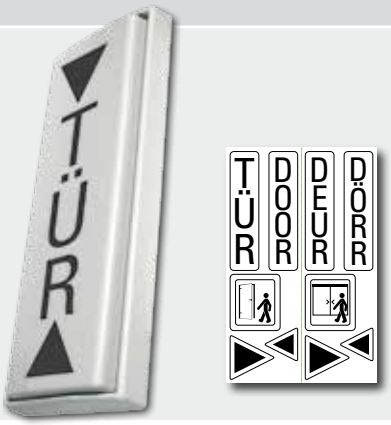	• Mechanisch in grijze kunststof behuizing • Opbouw montage • (B x H x D) 78 x 208 x 18 mm • Inclusief pictogram in diverse talen	555 024

	Mechanische deuropener in aluminium	Art.-Nr.
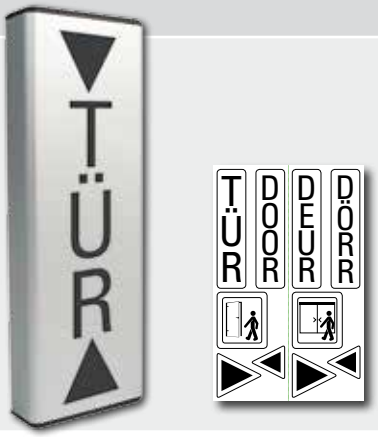	• IP 65 Waterdicht • Geschikt in vochtige ruimtes of gebruik buiten • (B x H x D) 78 x 244 x 23 mm • Inclusief pictogram in diverse talen	555 651

Pictogram „Deur“		Art.-Nr.
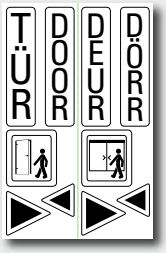	Transparant zelfklevend folie met pictogram voor gebruik op de mechanische deuropeners (B x H) 40 x 90 mm	555 029

Pictogram „Rolstoel“		Art.-Nr.
	Transparant zelfklevend folie met blauwe opdruk (B x H) 60 x 60 mm	555 120

Draadloze signaalgever bij automatische deuren

	Mechanische deuropener in kunststof – Incl. draadloze zender	Art.-Nr.
	• 868 MHz frequentie • IP 65 Waterdicht • Mechanisch in grijze kunststof behuizing • Opbouw montage • (B x H x D) 78 x 208 x 18mm • Inclusief pictogram in diverse talen	555 037

	Mechanische deuropener in aluminium – Incl. draadloze zender	Art.-Nr.
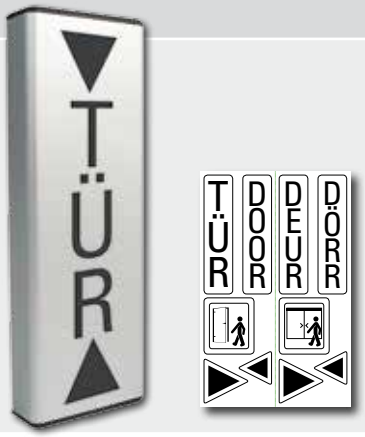	• 868 MHz frequentie • IP 65 Waterdicht • Geschikt in vochtige ruimtes of gebruik buiten • Opbouw montage • (B x H x D) 78 x 244 x 23mm • Inclusief pictogram in diverse talen	555 653

Draadloze zender module 868 MHz frequentie	Art.-Nr.
 Achteraf te installeren in de mechanische deuropener • IP 65 • Reikwijdte circa 30 m. • 1x 3V Lithium batterij • CR2032	555 066

Mini handzender	Art.-Nr.
 Persoonlijke deurbediening met draadloze zender naar signaalontvanger. Voor aansturing automatische deuren in ziekenhuizen en zorginstellingen op afstand.	
1 Frequentie bij algemene deuren	555 072
2 Frequenties bij algemene deuren en prive gebruik	555 073

Draadloze signaal ontvanger	Art.-Nr.
 • Directe aansluiting met deurautomatiek • Tot 10 signalen instelbaar • Voeding 12–24V DC ±10% • Potentiaalvrije uitgang max: 30 V DC/ 1A • 1 Frequentie • IP20	756 004

Mechanische deuropeners e.a. toebehoren met 433 MHz frequentie beschikbaar op aanvraag.

Kabelovergangen bij automatische deuren

Kabelovergangen bij metaal en aluminium deuren		Art.-Nr.
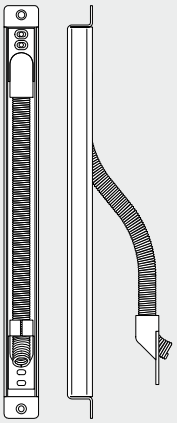	**KU 260** Kabelovergang met installatiebehuizing Gehoekte eindstukken Flexibele spiraal lengte 200 mm Inbouw afmetingen (L x B x H) 260 x 22 x 17 mm	901 803
	KU 480 Kabelovergang met installatiebehuizing Gehoekte eindstukken Flexibele spiraal lengte 370 mm Inbouw afmetingen (L x B x H) 480 x 22 x 17 mm	901 802
	KU 260, 480 als afneembaar systeem met extra printplaat	901 820

Kabelovergang zonder installatiebehuizing		Art.-Nr.
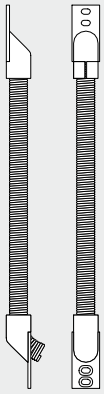	**KS 155** Kabelspiraal Gehoekte eindstukken Flexibele spiraal lengte 155 mm Inbouw afmetingen (L x B x H) 255 x 18 x 17 mm	901 804
	KS 370 Kabelspiraal Gehoekte eindstukken Flexibele spiraal lengte 370 mm Inbouw afmetingen (Lx B x H) 470 x 18 x 17 mm	901 805

Kabelovergangen bij houten deuren		Art.-Nr.
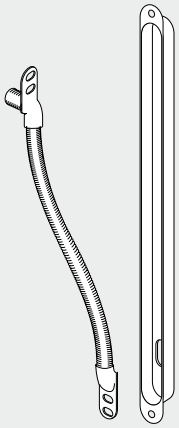	**KU-R 260** Kabelovergang met installatiebehuizing Ronde eindstukken Flexibele spiraal lengte 155 mm Inbouw afmetingen (L x B x H) 260 x 22 x 17 mm	901 903
	KU-R 480 Kabelovergang met installatiebehuizing Ronde eindstukken Flexibele spiraal lengte 370 mm Inbouw afmetingen (L x B x H) 480 x 22 x 17 mm	901 902
	KU-R260, 300 als afneembaar systeem met extra printplaat	901 820

Kabelovergang zonder installatiebehuizing		Art.-Nr.
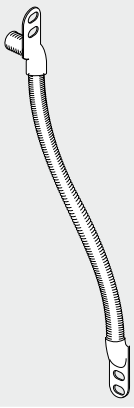	**KS-R 155** Kabelspiraal Ronde eindstukken Flexibele spiraal lengte 155 mm Inbouw afmetingen (Lx B x H) 255 x 18 x 17mm	901 904
	KS-R 370 Kabelspiraal Ronde eindstukken Flexibele spiraal lengte 370 mm Inbouw afmetingen (Lx B x H) 470 x 18 x 17 mm	901 905

Leverings- en betalingsvoorwaarden

Prijzen:
Alle prijzen zijn netto exclusief BTW en verzendkosten. Met de publicatie van onze (nieuwe)prijslijst zijn alle voorgaande aanbiedingen vervallen. Op uw verzoek ontvangt u de meest recente prijslijst digitaal.

Korting:
Voor dealers gelden verschillende kortingsgroepen. Benieuwd naar uw inkoopvoordeel? Vraag gerust naar een offerte op maat.

Levering:
Vanuit eigen voorraad te Leiden of af fabriek. De levertijd ligt tussen 2 en 6 werkdagen. Tot € 1000,– netto orderwaarde berekenen wij € 12,50 voor verpakking en verzending. Orders met een grotere orderwaarde worden gratis verzonden.

Minimale afname:
Bij bestellingen onder € 20,–- netto orderwaarde berekenen wij een toeslag voor kleine hoeveelheden van € 8,–.

Betaling:
De betalingstermijn is 14 dagen na factuurdatum.

Retourbeleid:
Ongebruikte producten kunnen, mits in de originele verpakking en onbeschadigd, worden geretourneerd binnen 3 maanden na aankoop. Administratiekosten bedragen 30%. Alleen voldoende gefrankeerde zendingen worden in behandeling genomen.

Reclamaties:
Uiterlijk binnen 5 dagen na ontvangst van de producten dient u ons schriftelijk op de hoogte te brengen van uw eventuele reclamaties.

Uitgebreid eigendomsvoorbehoud:
De geleverde goederen blijven ons eigendom totdat de betaling volledig is voldaan.

Overige:
Wij aanvaarden geen aansprakelijkheid voor druk- en typefouten. Voorts behouden wij ons het recht voor om productspecificaties en prijzen te wijzigen zonder nadere aankondiging.

Nooduitgang.nl
Doezastraat 37
2311 HA LEIDEN

Tel: +31 (0)71 361 1628
Fax: +31 (0)71 361 1869

info@nooduitgang.nl
www.nooduitgang.nl

BESTELLFORMULIER **Scan en mail naar: info@nooduitgang.nl** Fax 071 361 1869

Bestelnr:						**Aantal**	**Artikel**	**Prijs/Euro**	**Totaal**
								Totaal	

Minimum orderwaarde € 20,– netto. Verzendkosten tot € 1.000,– orderwaarde € 12,50. Bestelformulier versturen per e-mail of fax.
De bestelling wordt schriftelijk bevestigd via de e-mail.

Factuuradres

Firma

Contact

Straat / Postbus

Postcode / Plaats

Telefoon

Fax

E-Mail

Afleveradres (Indien anders)

Firma

Contact

Straat / Postbus

Postcode / Plaats

Telefoon

Fax

E-Mail

NOODUITGANG.NL

Doezastraat 37 · 2311 HA Leiden
Telefoon +31 (0)71 361 1628 · Fax +31 (0)71 361 1869
www.nooduitgang.nl

Wij aanvaarden geen aansprakelijkheid voor druk- en typefouten. Voorts behouden wij ons het recht voor om productspecificaties en prijzen te wijzigen zonder nadere aankondiging.